CAUSER

CATÁLOGO DE PRODUCTO

PRODUCT CATALOGUE

\\\ ÍNDICE
INDEX

\\\ ÍNTRODUCCIÓN
INTRODUCTION

CAUSER, marca registrada a nivel internacional por ROLLER, abarca todos los productos relacionados con la transmisión mecánica: piñones, discos, engranajes, cadenas, poleas y correas.

ROLLER, a lo largo de su larga experiencia en el mercado de aprovisionamiento, ha detectado y homologado una serie de proveedores que le permiten ofrecer una gama de transmisión mecánica completa, económica y fiable.

Todas las unidades de producción son fabricas acreditadas con el certificado de calidad ISO 9001, habiendo superado los procesos de homologación y control de calidad realizados por los ingenieros de **ROLLER** bajo los estrictos requerimientos que acredita el certificado de calidad ISO 9001.

PIÑONES Y DISCOS PARA CADENA DE RODILLOS

Los piñones y discos normalizados están fabricados en acero F-114 (C45) y acero inoxidable (AISI 304), con pasos normalizados desde 5mm hasta 2". Según norma DIN 8187 ISO/R 606.

Se fabrican una gran variedad de piñones y discos simples, dobles y triples de 8 a 125 dientes.

Además CSR ofrece la posibilidad de desarrollo de productos fuera de gama.

El sistema de nomenclatura CSR para piñones y discos.

Z15-5/8"(10B1)P CSR

Z15: Nº de dientes.

5/8": Paso en pulgadas.

10B1: Código del paso, 1-simple, 2-doble y 3-triple.

P: Piñón y D: Disco.

Los acabados superficiales (cincados, pavonados...) se han de detallar en la consulta.

Los piñones inoxidables se identificarán con el prefijo SS (SS Z15 5/8"(10B1)P CSR).

CAUSER, internationally registered trademark by ROLLER, cover all products related to power transmission: sprockets, plate wheels, gears, chains, pulleys and belts.

ROLLER, along its long experience within the supplying markets, has detected a series of suppliers which allows **ROLLER** to offer the most complete, economic and reliable range of power transmission.

All the production units are factories with the ISO 9001 quality system approval. Every unit has got **ROLLER**´s engineers approval and quality control, always under the strict requirements of ISO 9001 quality system approval.

SPROCKETS AND PLATE WHEELS FOR ROLLER CHAIN

The standardized sprockets and platewheels are made in steel "F-114" (C45) and stainless steel (AISI 304), with standard pitches from 5mm to 2". According to standard DIN 8187 ISO/R 606.

They are manufactured a great variety of the single, double and triple sprockets and plate wheel from 8 to 125 teeth.

Besides, CSR offers the possibility to develop product out of range.

CSR´s nomenclature system for sprockets and plate wheels.

Z15-5/8"(10B1)P CSR

Z15: Teeth number.

5/8": Pitch in inches.

10B1: Pitch codix, 1-single, 2-double and 3-triple.

P: Sprocket y D: plate wheel.

Surface treatments (nickel plated, blueing...) must be detailed in the enquiry.

The stainless steel sprockets will be identified by the prefix SS (SS Z15 5/8"(10B1)P CSR).

CADENAS DE RODILLOS

Las cadenas CSR son cadenas de uso común fabricadas bajo los estrictos criterios de calidad de la normativa ISO 9001.

CSR dispone de una gran variedad de cadenas:

- Cadena de rodillos simple, doble y triple DIN 8187.
- Cadena de rodillos ASA simple, doble y triple DIN 8188.
- Cadena de rodillos con aleta 8187-ISO 9001.
- Cadena de rodillos en acero inoxidable DIN 8187 "AISI 316L".
- Cadena de rodillos con malla recta DIN8187.

Además CSR ofrece la posibilidad de desarrollo de producto fuera de gama.

El sistema de nomenclatura CSR para cadenas.

06B/1-ER CSR

06B/1: Código del paso, 1-simple, 2-doble y 3-triple

ER: Empalme recto y EA: Empalme acodado. El embalaje normal de la cadena es una caja con 5 metros de cadena. Para diferentes embalajes se especifica de la siguiente manera:

04B/1-ROLL 50M CSR

1 rollo de 50 metros.

ASA-80/2-H CSR

ASA: Cadena de rodillos ASA.

80/2: Código del paso, 1-simple, 2-doble y 3-triple.

H: Reforzado.

06B/1-INOX CSR

INOX: Cadena de rodillos inoxidable. También se puede utilizar el prefijo SS para denominarla.

10B/1 MALLA RECTA CSR

MALLA RECTA: Cadena de rodillos con malla recta.

12B-1 (K1/02) CSR

12B-1: Código del paso, 1-simple.

K1/02: Cadena de rodillos con aletas horizontales tipo K1/02.

CADENAS DE TRANSPORTE

Roller Industrial ofrece un amplio catalogo de cadenas de transporte especificas para sectores como hilanderas, fabricación de aceite de palma, industria maderera... Se fabrican bajo estrictos controles de calidad y con la garantía de la marca CSR.

ROLLER CHAINS

CSR´s chains are chains of common use made under strict quality criteria according to the ISO 9001 quality system approval.

CSR has a great variety of chains:

- Single, double and triple roller chain DIN 8187.
- Single, double and triple ASA roller chain DIN 8188.
- Roller chain with attachments DIN 8187-ISO 9001.
- Roller chain in stainless steel DIN 8187 "AISI 316L".
- Roller chain with straight plate DIN8187.

Besides, CSR offers the possibility to develop product out of range.

CSR´s nomenclature system for chains

06B/1-ER CSR

06B/1: Pitch codix, 1-single, 2-double and 3-triple

ER: Straight joint (direct link) and EA: Cranked axle joint (offset link). The normal packaging is a cartoon box with 5 meter chain on it. For different packagings it could be specified like:

04B/1-ROLL 50M CSR

1 roll of 50 meters.

ASA-80/2-H CSR

ASA: ASA roller Chain.

80/2: Pitch codix, 1-single, 2-double and 3-triple.

H: Reinforced.

06B/1-INOX CSR

INOX: Stainless steel roller chain. It can be defined also with the prefix SS.

10B/1 MALLA RECTA CSR

MALLA RECTA: Roller Chain with straight plate.

12B-1 (K1/02) CSR

12B-1: Pitch codix, 1-single.

K1/02: Roller Chain with angle attachments, type K1/02.

CONVEYOR CHAINS

Roller Industrial offers a wide range of conveyor chains for industries like palm oil, scraper industry, timber industry... All this chains are manufactured under strict quality controls and with the guarantee of CSR brand.

ENGRANAJES

Engranajes cilíndricos dentado recto con módulos normalizados de 1 a 6 mm, fabricados en acero C-45 según norma DIN 3972.

Cremalleras con dentado con módulos normalizados de 1 a 6 mm en acero C45.

Engranajes cónicos dentado recto con módulos normalizados de 1,5 a 5mm y relación de transmisión de 1:1 a 1:4 según norma UNI-6588. Material C-45.

El sistema de nomenclatura CSR para engranajes.

Z127-M1,5-E CSR

Z127: Nº de dientes

M1,5: Módulo 1,5mm

E: Engranaje

Z127-M1,5-E25-CH8-E CSR

E25: Diámetro del eje interior en mm.

CH8: Anchura del chavetero

Z32-M2-REL 1:2-E.C CSR

Z32: Nº de dientes.

M2: Módulo 2mm.

REL 1:2: Relación de transmisión 1:2. Ang. primitivos 63º y 27º.

REL 1:1: Relación de transmisión 1:1. Ang. primitivos 45º.

REL 1:3: Relación de transmisión 1:3. Ang. primitivos 71º y 19º.

REL 1:4: Relación de transmisión 1:4. Ang. primitivos 76º y 14º.

E.C: Engranaje cónico.

CORREAS TRAPECIALES

Amplia gama de poleas trapeciales clásicas; Z, A, B, C, D, E. En una amplia gama de desarrollos. (Ver página 118).

Correas trapeciales de sección estrecha SP según norma DIN 7753 y AFNOR T47-117. Se fabrican en las secciones; SPZ, SPA, SPB y SPC. En una amplia gama de desarrollos.

Correas trapeciales de sección estrecha de alto rendimiento, según las normas RMA-MPTYA de USA y BS 3790 de Reino Unido, tipos 3V, 5V y 8V. En una amplia gama de desarrollos.

El sistema de nomenclatura CSR para correas trapeciales

A-38 CSR

A: Tipo de sección 13x8 mm.

68: Desarrollo o longitud en pulgadas.

SPZ-1010 CSR

SPZ: Tipo de sección 9,7x8 mm.

1010:Desarrollo o longitud en milímetros.

3V-1180 CSR

3V: Tipo de sección 9x8 mm.

1180: Desarrollo o longitud en milímetros.

GEARS

Straight tooth spur gears with standard modules from 1 to 6mm. They are manufactured in steel C-45 according to standard DIN 3972.

Spur gear racks with standard modules from 1 to 6mm in steel C-45.

Straight tooth bevel gear with standard modules from 1,5 to 5mm and gear ratio from 1:1 to 1:4 according to standard UNI-6588. Material C-45.

CSR´s nomenclature system for gears.

Z127-M1,5-E CSR

Z127: Teeth number

M1,5: Module 1,5mm

E: gear

Z127-M1,5-E25-CH8-E CSR

E25: Inner shaft diameter in millimeter

CH8: Key hole width

Z32-M2-REL 1:2-E.C CSR

Z32: Teeth number.

M2: Module 2mm.

REL 1:2: Gear ratio 1:2. Pitch angles 63º and 27º.

REL 1:1: Gear ratio 1:1. Pitch angles 45º.

REL 1:3: Gear ratio 1:3. Pitch angles 71º and 19º.

REL 1:4: Gear ratio 1:4. Pitch angles 76º and 14º.

E.C: Bevel gear.

TRAPECIAL BELTS

Wide range of trapecial classical belts; Z, A, B, C, D, E. In a wide range of the pitches. (See page 118).

Narrow section belts according to standard DIN 7753 and AFNOR T47-117. Made in section; SPZ, SPA, SPB y SPC. In a wide range of the pitches.

High power narrow section trapecial belt, according to USA standards RMA-MPTA and BS 3790 British standard., types; 3V, 5V y 8V. In a wide range of the pitches.

CSR´s nomenclature system for trapecial belts

A-38 CSR

A: Section type 13x8 mm.

68: Length in an inches.

SPZ-1010 CSR

SPZ: Section type 9,7x8 mm.

1010: Length in millimeter.

3V-1180 CSR

3V: Section type 9x8 mm.

1180: Length in millimeter.

\\\ PIÑONES Y DISCOS
SPROCKETS AND WHEELS

PIÑONES SPROCKETS	5 x 2,5 mm 03 - 1	Z	d_e	d_p	Simple				Doble				Triple			
					d_m	D_1	A	Kg.	d_m	D_1	A	Kg.	d_m	D_1	A	Kg.
Para cadena de rodillos **For roller chains**	s/ DIN 8187 ISO/R 606	8	15,2	13,06	7	4	10	0,01								
		9	16,8	14,62	8	5	10	0,01								
		10	18,3	16,18	9	5	10	0,01								
		11	19,9	17,75	11	6	10	0,01								
		12	21,5	19,32	12	6	10	0,01								
		13	23	20,89	14	6	10	0,01								
		14	24,6	22,47	15	6	10	0,02								
		15	26,2	24,04	16	6	10	0,02								
		16	27,8	25,63	18	8	13	0,02								
		17	29,4	27,2	18	8	13	0,03								
		18	30,9	28,79	18	8	13	0,03								
		19	32,5	30,38	18	8	13	0,03								
		20	34,1	31,96	18	8	13	0,03								
		21	35,7	33,54	20	8	13	0,04								
		22	37,3	35,13	20	8	13	0,04								
		23	38,9	36,72	20	8	13	0,04								
		24	40,5	38,3	20	8	13	0,04								
		25	42	39,89	20	8	13	0,04								
		26	43,6	41,48	25	8	15									
		27	45,2	43,07	25	8	15	0,07								
		28	46,8	44,65	25	8	15	0,07								
		29	48,4	46,25	25	8	15	0,07								
		30	50	47,83	25	8	15	0,07								
		31	51,6	49,42	30	8	15	0,10								
		32	53,2	51,01	30	8	15	0,10								
		33	54,8	52,6	30	8	15	0,10								
		34	56,3	54,19	30	8	15	0,10								
		35	57,9	55,78	30	8	15	0,11								
		36	59,5	57,37	30	8	15									
		37	61,1	58,96	30	8	15	0,11								
		38	62,7	60,54	30	8	15	0,11								
		39	64,3	62,13	30	8	15	0,12								
		40	65,9	63,73	30	8	15	0,12								

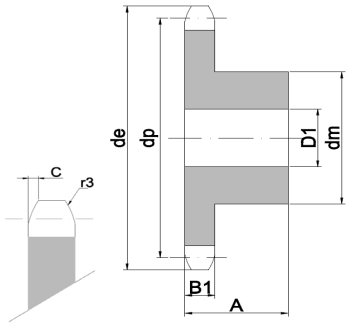

PIÑÓN	SPROCKET		mm
Radio diente	Tooth radius	r3	5
Ancho curva	curve width	C	0,6
Ancho diente	Tooth width	B1	2,3

CADENA	CHAIN	mm
Paso	Pitch	5
Ancho interior	Inner width	2,5
Diámetro rodillo	Roller diámeter	3,2

PIÑONES SPROCKETS	6 x 2,8 mm 04 - 1	Z	d_e	d_p	Simple				Doble				Triple			
					d_m	D_1	A	Kg.	d_m	D_1	A	Kg.	d_m	D_1	A	Kg.
Para cadena de rodillos **For roller chains**	s/ DIN 8187 ISO/R 606	8	18	15,67	9,8	5	10	0,01								
		9	19,9	17,54	11,5	5	10	0,01								
		10	21,7	19,42	13	6	10	0,01								
		11	23,6	21,3	14	6	10	0,01								
		12	25,4	23,18	16	6	10	0,02								
		13	27,3	25,05	18	6	10	0,02								
		14	29,2	26,96	20	6	10	0,03								
		15	31	28,86	20	6	10	0,03								
		16	33	30,76	20	8	13	0,03								
		17	35	32,65	20	8	13	0,04								
		18	36,9	34,55	20	8	13	0,04								
		19	38,8	36,44	20	8	13	0,04								
		20	40,7	38,34	20	8	13	0,04								
		21	42,6	40,25	25	8	13	0,06								
		22	44,5	42,16	25	8	13	0,06								
		23	46,4	44,06	25	8	13	0,06								
		24	48,3	45,96	25	8	13	0,07								
		25	50,2	47,87	25	8	13	0,07								
		26	52,1	49,76	30	8	15	0,10								
		27	54	51,67	30	8	15	0,10								
		28	55,9	53,58	30	8	15	0,11								
		29	57,8	55,5	30	8	15	0,11								
		30	59,8	57,42	30	8	15	0,11								
		31	61,7	59,31	30	10	15	0,11								
		32	63,6	61,21	30	10	15	0,12								
		33	65,5	63,11	30	10	15	0,12								
		34	67,4	65,02	30	10	15	0,12								
		35	69,3	66,93	30	10	15	0,13								
		36	71,2	68,84	30	10	15	0,13								
		37	73,1	70,75	30	10	15	0,14								
		38	75	72,66	30	10	15	0,14								
		39	76,9	74,57	30	10	15	0,14								
		40	78,9	76,47	30	10	15	0,15								
		45	88,5	86,01	62	12	18	0,30								
		50	98	95,55	62	12	18	0,40								
		57	111,4	108,93	62	12	18	0,45								
		76	147,6	145,19	80	16	34	1,30								

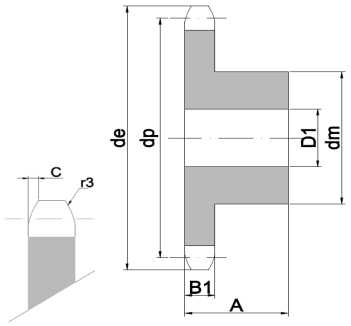

PIÑÓN	SPROCKET		mm
Radio diente	Tooth radius	r_3	6
Ancho curva	curve width	C	0,7
Ancho diente	Tooth width	B_1	2,6

Z.57 y Z.76 ancho del disco (excepto diente)
B_1 = 4mm

Z.57 and Z.76 plate-wheel width (except tooth)
B_1 = 4mm

CADENA	CHAIN	mm
Paso	Pitch	6
Ancho interior	Inner width	2,8
Diámetro rodillo	Roller diámeter	4

Discos Plate wheels	5 x 2,5 mm 03 - 1	Z	d_e	d_p	S D_1	S Kg.	D	T
Para cadena de rodillos **For roller chains**	s/ DIN 8187 ISO/R 606	8	15,2	13,06	4	0,01		
		9	16,8	14,62	4	0,01		
		10	18,3	16,18	4	0,01		
		11	19,9	17,75	5	0,01		
		12	21,5	19,32	5	0,01		
		13	23	20,89	5	0,01		
		14	24,6	22,47	5	0,01		
		15	26,2	24,04	5	0,01		
		16	27,8	25,63	6	0,01		
		17	29,4	27,2	6	0,01		
		18	30,9	28,79	6	0,01		
		19	32,5	30,38	6	0,01		
		20	34,1	31,96	6	0,01		
		21	35,7	33,54	8	0,01		
		22	37,3	35,13	8	0,02		
		23	38,9	36,72	8	0,02		
		24	40,5	38,3	8	0,02		
		25	42	39,89	8	0,02		
		26	43,6	41,48	8	0,02		
		27	45,2	43,07	8	0,02		
		28	46,8	44,65	8	0,03		
		29	48,4	46,25	8	0,03		
		30	50	47,83	8	0,03		
		31	51,6	49,42	8	0,03		
		32	53,2	51,01	8	0,03		
		33	54,8	52,6	8	0,04		
		34	56,3	54,19	8	0,04		
		35	57,9	55,78	8	0,04		
		36	59,5	57,37	8	0,04		
		37	61,1	58,96	8	0,05		
		38	62,7	60,54	8	0,05		
		39	64,3	62,13	8	0,05		
		40	65,9	63,73	8	0,05		
		41	67,5	65,31	8	0,05		
		42	69,1	66,91	8	0,06		
		43	70,6	68,49	8	0,06		
		44	72,2	70,09	8	0,07		
		45	73,8	71,68	8	0,07		
		46	75,4	73,27	8	0,07		
		47	77	74,86	8			
		48	78,6	76,45	8	0,08		
		49	80,2	78,03	8			
		50	81,8	79,63	8	0,08		
		51	83,4	81,22	10			
		52	85	82,81	10	0,17		
		53	86,6	84,4	10			
		54	88,1	85,97	10	0,18		
		55	89,7	87,58	10	0,19		
		56	91,3	89,17	10	0,20		
		57	92,9	90,76	10	0,20		
		58	94,5	92,35	10	0,21		
		59	96,1	93,94	10			
		60	97,7	95,53	10	0,23		
		62	100,9	98,72	12	0,24		
		64	104,1	101,9	12			
		65	105,6	103,49	12	0,27		
		66	107,2	105,08	12	0,28		
		68	110,4	108,26	12			
		70	113,6	111,44	12	0,31		
		72	116,8	114,63	12			
		75	121,6	119,4	12	0,36		
		76	123,1	120,99	12	0,37		
		78	126,3	124,17	12			
		80	129,5	127,35	12	0,41		
		85	137,5	135,31	14	0,46		
		90	145,4	143,27	14	0,52		
		95	153,4	151,22	14	0,58		
		100	161,3	159,18	14	0,65		
		110	177,2	175,09	14	0,79		
		114	183,6	181,46	14	0,85		
		120	193,2	191,01	14	0,95		
		125	201,1	198,96	14	1,03		

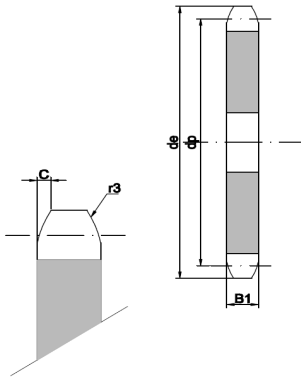

DISCO	PLATE-WHEEL		mm
Radio diente	Tooth radius	r3	5
Ancho curva	curve width	C	0,6
Ancho diente	Tooth width	B1	2,3

A partir de Z.51 ancho del disco (excepto diente) h=4mm

As from Z.51 plate-wheel width (except tooth) h=4mm

CADENA	CHAIN	mm
Paso	Pitch	5
Ancho interior	Inner width	2,5
Diámetro rodillo	Roller diámeter	3,2

Discos Plate wheels	6x2,8mm 04-1	Z	d_e	d_p	S D_1	S Kg.	D	T
Para cadena de rodillos **For roller chains**	s/ DIN 8187 ISO/R 606	8	18	15,67	5	0,01		
		9	19,9	17,54	5	0,01		
		10	21,7	19,42	6	0,01		
		11	23,6	21,3	6	0,01		
		12	25,4	23,18	6	0,01		
		13	27,3	25,05	8	0,01		
		14	29,2	26,96	8	0,01		
		15	31	28,86	8	0,01		
		16	33	30,76	8	0,01		
		17	35	32,65	8	0,01		
		18	36,9	34,55	8	0,02		
		19	38,8	36,44	8	0,02		
		20	40,7	38,34	8	0,02		
		21	42,6	40,25	8	0,02		
		22	44,5	42,16	8	0,02		
		23	46,4	44,06	8	0,03		
		24	48,3	45,96	8	0,03		
		25	50,2	47,87	8	0,03		
		26	52,1	49,76	8	0,03		
		27	54	51,67	8	0,04		
		28	55,9	53,58	8	0,04		
		29	57,8	55,5	8			
		30	59,8	57,42	8	0,05		
		31	61,7	59,31	8			
		32	63,6	61,21	10	0,05		
		33	65,5	63,11	10	0,06		
		34	67,4	65,02	10	0,06		
		35	69,3	66,93	10	0,07		
		36	71,2	68,84	10	0,07		
		37	73,1	70,75	10	0,07		
		38	75	72,66	10	0,08		
		39	76,9	74,57	10			
		40	78,9	76,47	10	0,09		
		41	80,8	78,38				
		42	82,7	80,28	12	0,10		
		43	84,7	82,19	12			
		44	86,6	84,1	12			
		45	88,5	86,01	12	0,11		
		46	90,4	87,92	12	0,12		
		47	92,3	89,93	12			
		48	94,2	91,74	12	0,13		
		49	96,1	93,64	12			
		50	98	95,55	12	0,14		
		51	99,9	97,46	12			
		52	101,8	99,37	12	0,25		
		53	103,7	101,27	12			
		54	105,6	103,17	12	0,26		
		55	107,6	105,08	12	0,27		
		56	109,5	107	12	0,28		
		57	111,4	108,93	12	0,29		
		58	113,3	110,82	12	0,30		
		59	115,2	112,71	12			
		60	117,1	114,62	12	0,33		
		62	120,9	118,45	16	0,35		
		64	124,7	122,27	16	0,37		
		65	126,6	124,18	16	0,38		
		66	128,5	126,09	16	0,40		
		68	132,4	129,91	16			
		70	136,2	133,73	16	0,45		
		72	140	137,55	16			
		75	145,7	143,28	16			
		76	147,6	145,19	16	0,53		
		78	151,5	149,01	16	0,59		
		80	155,3	152,82	16	0,67		
		85	164,8	162,37	16	0,77		
		90	174,4	171,92	16	0,85		
		95	183,9	181,47	16	0,94		
		100	193,5	191,01	16			
		110	212,6	210,11	16			
		114	220,2	217,75	16	1,23		
		120	231,7	229,2	16	1,37		
		125	241,2	238,75	16	1,48		

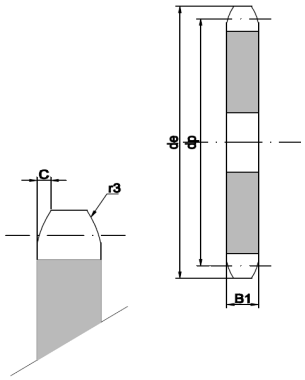

DISCO	PLATE-WHEEL		mm
Radio diente	Tooth radius	r3	6
Ancho curva	curve width	C	0,7
Ancho diente	Tooth width	B1	2,6

A partir de Z.51 ancho del disco (excepto diente) h=4mm

As from Z.51 plate-wheel (except tooth) h=4mm

CADENA	CHAIN	mm
Paso	Pitch	6
Ancho interior	Inner width	2,8
Diámetro rodillo	Roller diámeter	4

PIÑONES SPROCKETS	1/4"x1/8" 04C - 1
Para cadena de rodillos **For roller chains**	s/ DIN 8187 ASA 25 ISO/R 606-ANSI B 29.1

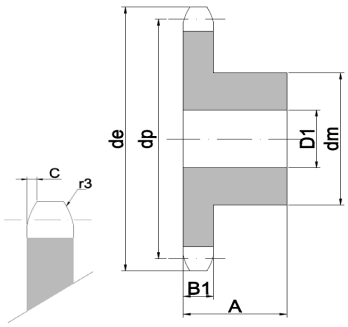

PIÑÓN	SPROCKET		mm
Radio diente	Tooth radius	r3	6,4
Ancho zona curva	curve width	C	0,7
Ancho diente	Tooth width	B1	2,9

CADENA	CHAIN	mm
Paso	Pitch	6,35
Ancho interior	Inner width	3,18
Diámetro rodillo	Roller diámeter	3,3

Z	d_e	d_p	Simple				Doble				Triple			
			d_m	D_1	A	Kg.	d_m	D_1	A	Kg.	d_m	D_1	A	Kg.
8	19,4	16,58	10	6	12	0,01								
9	21,4	18,56	11,5	6	12	0,01								
10	23,3	20,55	13	6	12	0,01								
11	25,3	22,54	15	8	13	0,01								
12	27,3	24,53	17	8	13	0,02								
13	29,3	26,53	17	8	13	0,02								
14	31,3	28,53	17	8	13	0,03								
15	33,3	30,53	20	8	13	0,03								
16	35,3	32,55	22	8	14	0,03								
17	37,3	34,55	22	8	14	0,04								
18	39,4	36,56	25	8	14	0,04								
19	41,4	38,58	25	8	14	0,04								
20	43,4	40,58	25	8	14	0,04								
21	45,4	42,6	30	8	14	0,06								
22	47,4	44,62	30	8	14	0,06								
23	49,4	46,63	30	8	14	0,06								
24	51,4	48,64	30	8	14	0,07								
25	53,5	50,66	30	8	14	0,07								
26	55,5	52,67	30	8	16	0,10								
27	57,5	54,69	30	8	16	0,10								
28	59,5	56,71	30	8	16	0,11								
29	61,5	58,73	30	8	16	0,11								
30	63,6	60,75	30	8	16	0,11								
31	65,6	62,76	35	10	16	0,11								
32	67,6	64,78	35	10	16	0,12								
33	69,6	66,8	35	10	16	0,12								
34	71,6	68,82	35	10	16	0,12								
35	73,6	70,84	35	10	16	0,13								
36	75,6	72,85	35	10	16	0,13								
37	77,7	74,87	35	10	16	0,14								
38	79,7	76,89	35	10	16	0,14								
39	81,7	78,91	35	10	16	0,14								
40	83,7	80,93	35	10	16	0,15								

PIÑONES SPROCKETS	8x3mm 05B - 1 - 2
Para cadena de rodillos **For roller chains**	s/ DIN 8187 ISO/R 606

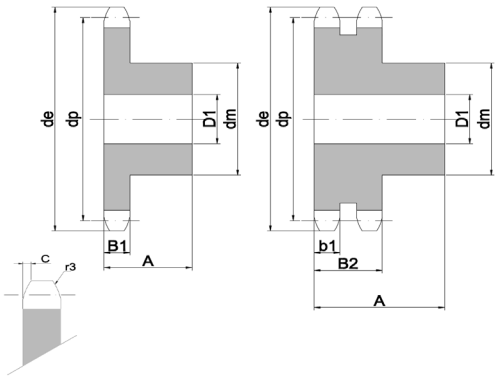

PIÑÓN	SPROCKET		mm
Radio diente	Tooth radius	r3	8
Ancho zona curva	curve width	C	1
Ancho diente	Tooth width	B1	2,8
Ancho diente	Tooth width	b1	2,7
Ancho diente	Tooth width	B2	8,3

Z.57 y Z.76 ancho del disco (excepto diente) B1=4mm

Z.57 and Z.76 plate-wheel width (except tooth) B1=4mm

CADENA	CHAIN	mm
Paso	Pitch	8
Ancho interior	Inner width	3
Diámetro rodillo	Roller diámeter	5

Z	d_e	d_p	Simple				Doble				Triple			
			d_m	D_1	A	Kg.	d_m	D_1	A	Kg.	d_m	D_1	A	Kg.
8	24,00	20,90	13	6	12	0,01	12	6	18	0,02				
9	26,60	23,39	15	6	12	0,02	15	6	18	0,03				
10	29,20	25,89	17	8	12	0,02	17	8	18	0,03				
11	31,70	28,39	18	7	13	0,03	19	8	18	0,04				
12	34,20	30,91	20	7	13	0,04	21	8	18	0,05				
13	36,70	33,42	23	7	13	0,05	24	8	18	0,07				
14	39,20	35,95	25	7	13	0,05	26	8	18	0,08				
15	41,70	38,48	28	7	13	0,07	29	10	18	0,10				
16	44,30	41,01	30	8	14	0,08	32	10	20	0,13				
17	46,80	43,53	30	8	14	0,09	34	10	20	0,15				
18	49,30	46,07	30	8	14	0,09	37	10	20	0,17				
19	51,90	48,61	30	8	14	0,09	39	10	20	0,20				
20	54,40	51,14	30	8	14	0,10	40	10	20	0,21				
21	57,00	53,68	35	8	14	0,12	40	10	20	0,25				
22	59,50	56,21	35	8	14	0,13	40	10	20	0,26				
23	62,00	58,75	35	8	14	0,13	40	10	20	0,28				
24	64,60	61,29	35	8	14	0,14	40	10	20	0,29				
25	67,50	63,83	35	8	14	0,15	40	10	20	0,31				
26	69,50	66,37	40	10	16	0,19	50	12	22	0,38				
27	72,20	68,91	40	10	16	0,20	50	12	22	0,40				
28	74,80	71,45	40	10	16	0,20	50	12	22					
29	77,30	73,99	40	10	16	0,21	50	12	22					
30	79,80	76,53	40	10	16	0,22	50	12	22	0,45				
31	82,40	79,08	40	10	16	0,22	60	12	22					
32	84,90	81,61	40	10	16	0,22	60	12	22	0,59				
33	87,50	84,16	40	10	16	0,23	60	12	22					
34	90,00	86,70	40	10	16	0,24	60	12	22					
35	92,50	89,25	40	10	16	0,25	60	12	22	0,65				
36	95,00	91,79	40	10	16	0,25	60	12	22	0,67				
37	97,60	94,33	40	10	16	0,26	60	12	22					
38	100,20	96,88	40	10	16	0,27	60	12	22	0,72				
39	102,70	99,42	40	10	16	0,28	60	12	22					
40	105,30	101,97	40	10	16	0,29	60	12	22	0,77				
45	118,00	114,69	60	12	20	0,58								
50	130,70	127,41	60	12	20	0,73								
57	148,60	145,22	80	14	20	1,53								
76	197,70	193,59	80	20	34	1,94								

Discos **Plate wheels**	1/4"x1/8" 04C-1	Z	d_e	d_p	S D_1	S Kg.	D	T
Para cadena de rodillos **For roller chains**	s/ DIN 8187 ASA 25 I SO/R 606- ANSI B 29.1	8	19,4	16,58	6	0,01		
		9	21,4	18,56	6	0,01		
		10	23,3	20,55	6	0,01		
		11	25,3	22,54	8	0,01		
		12	27,3	24,53	8	0,01		
		13	29,3	26,53	8	0,01		
		14	31,3	28,53	8	0,01		
		15	33,3	30,53	8	0,01		
		16	35,3	32,55	8	0,01		
		17	37,3	34,55	8	0,01		
		18	39,4	36,56	8	0,02		
		19	41,4	38,58	8	0,02		
		20	43,4	40,58	8	0,02		
		21	45,4	42,6	8	0,02		
		22	47,4	44,62	8	0,02		
		23	49,4	46,63	8	0,03		
		24	51,4	48,64	8	0,03		
		25	53,5	50,66	8	0,03		
		26	55,5	52,67	8	0,03		
		27	57,5	54,69	8	0,04		
		28	59,5	56,71	8	0,04		
		29	61,5	58,73	8			
		30	63,6	60,75	8	0,05		
		31	65,6	62,76	10			
		32	67,6	64,78	10	0,05		
		33	69,6	66,8	10	0,06		
		34	71,6	68,82	10	0,06		
		35	73,6	70,84	10	0,07		
		36	75,6	72,85	10	0,07		
		37	77,7	74,87	10	0,07		
		38	79,7	76,89	10	0,08		
		39	81,7	78,91	10			
		40	83,7	80,93	10	0,09		
		41	85,7	82,95	10			
		42	87,8	84,97	10	0,10		
		43	89,8	86,98	10			
		44	91,8	89,01	10			
		45	93,8	91,03	10	0,11		
		46	95,8	93,05	10	0,12		
		47	97,9	95,07	10			
		48	99,9	97,09	10	0,13		
		49	101,9	99,1	10			
		50	103,9	101,13	10	0,14		
		51	105,9	103,14	16			
		52	108	105,16	12	0,25		
		53	110	107,18	12			
		54	112	109,18	12	0,26		
		55	114	111,23	12	0,27		
		56	116	113,25	12	0,28		
		57	118	115,27	12	0,29		
		58	120,1	117,29	12	0,30		
		59	122,1	119,31	12			
		60	124,1	121,32	12	0,33		
		62	128,2	125,37	12	0,35		
		64	132,2	129,41	12	0,37		
		65	134,2	131,43	12	0,38		
		66	136,2	133,45	14	0,40		
		68	140,3	137,49	14			
		70	144,3	141,53	14	0,45		
		72	148,4	145,58	14			
		75	154,4	151,63	14			
		76	156,5	153,66	14	0,53		
		78	160,5	157,7	16	0,59		
		80	164,5	161,74	16	0,67		
		85	174,6	171,85	16	0,77		
		90	184,7	181,95	16	0,85		
		95	194,8	192,05	16	0,94		
		100	204,9	202,15	16			
		110	225,1	222,37	16			
		114	233,2	230,45	16	1,23		
		120	245,4	242,58	16	1,37		
		125	255,5	252,68	16	1,48		

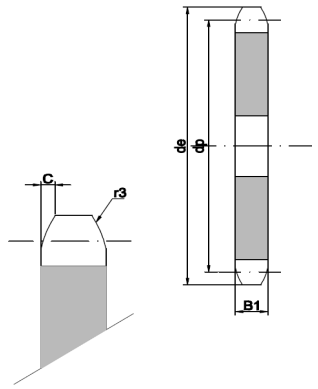

DISCO	PLATE-WHEEL		mm
Radio diente	Tooth radius	r3	6,4
Ancho curva	curve width	C	0,7
Ancho diente	Tooth width	B1	2,9

A partir de Z.51 ancho del disco (excepto diente) h=4mm

As from Z.51 plate-wheel width (except tooth) h=4mm

CADENA	CHAIN	mm
Paso	Pitch	6,35
Ancho interior	Inner width	3,18
Diámetro rodillo	Roller diámeter	3,3

Discos **Plate wheels**	8x3mm 05B - 1 - 2	Z	d_e	d_p	S D_1	S Kg.	D D_1	D Kg.
Para cadena de rodillos **For roller chains**	s/ DIN 8187 ISO/R 606	8	24	20,9	6	0,01	6	0,01
		9	26,6	23,39	6	0,01	6	0,01
		10	29,2	25,89	8	0,01	8	0,02
		11	31,7	28,39	8	0,01	8	0,02
		12	34,2	30,91	8	0,01	8	0,03
		13	36,7	33,42	8	0,01	8	0,04
		14	39,2	35,95	8	0,02	8	0,05
		15	41,7	38,48	8	0,02	8	0,06
		16	44,3	41,01	8	0,02	10	0,07
		17	46,8	43,53	8	0,03	10	0,08
		18	49,3	46,07	8	0,03	10	0,09
		19	51,9	48,61	8	0,03	10	0,10
		20	54,4	51,14	8	0,04	10	
		21	57	53,68	8	0,04	10	0,13
		22	59,5	56,21	8	0,05	10	0,14
		23	62	58,75	8	0,05	10	0,16
		24	64,6	61,29	8	0,06	10	0,17
		25	67,5	63,83	8	0,07	10	0,18
		26	69,5	66,37	10	0,07	12	0,18
		27	72,2	68,91	10	0,08	12	
		28	74,8	71,45	10	0,09	12	0,22
		29	77,3	73,99	10	0,09	12	
		30	79,8	76,53	10	0,10	12	0,25
		31	82,4	79,08	10	0,11	12	
		32	84,9	81,61	10	0,11	12	0,29
		33	87,5	84,16	10	0,12	12	
		34	90	86,7	10	0,13	12	0,34
		35	92,5	89,25	10	0,13	12	0,36
		36	95	91,79	10	0,14	12	0,38
		37	97,6	94,33	10	0,14	12	
		38	100,2	96,88	10	0,15	12	0,42
		39	102,7	99,42	10	0,16	12	
		40	105,3	101,97	10	0,17	12	0,47
		41	107,8	104,51	12		14	
		42	110,4	107,05	12	0,28	14	
		43	112,9	109,6	12		14	
		44	115,5	112,14	12	0,31	14	
		45	118,0	114,69	12	0,32	14	
		46	120,6	117,23	12	0,34	14	0,63
		47	123,1	119,77	12		14	
		48	125,6	122,32	12	0,37	14	0,69
		49	128,2	124,86	12		14	
		50	130,7	127,41	12	0,40	14	0,75
		51	133,3	129,95	14		16	
		52	135,8	132,49	14	0,43	16	0,82
		53	138,4	135,04	14		16	
		54	140,9	137,59	14	0,47	16	
		55	143,5	140,13	14	0,49	16	
		56	146,0	142,68	14		16	0,96
		57	148,6	145,22	14	0,53	16	0,99
		58	151,0	147,77	14	0,55	16	
		59	153,6	150,31	14		16	
		60	156,2	152,85	14	0,59	16	1,11
		62	162,0	157,95	16	0,63	20	
		64	167,1	163,04	16	0,67	20	
		65	169,6	165,58	16	0,69	20	1,30
		66	172,2	168,13	16		20	
		68	177,3	173,22	16		20	
		70	182,4	178,31	16	0,81	20	
		72	187,5	183,41	20		20	
		75	195,1	191,04	20	0,93	20	
		76	197,7	193,59	20	0,94	20	1,80
		78	202,8	198,68	20		20	
		80	207,9	203,77	20	1,01	20	2,00
		85	220,6	216,5	20	1,20	20	
		90	233,4	229,23	20	1,35	20	
		95	246,1	241,96	20	1,51	20	
		100	258,9	254,68	20	1,68	20	
		110	284,3	280,15	20		20	
		114	294,5	290,33	20	2,20	20	4,15
		120	310,0	305,61	20	2,44	20	
		125	322,5	318,34	20	2,65	20	

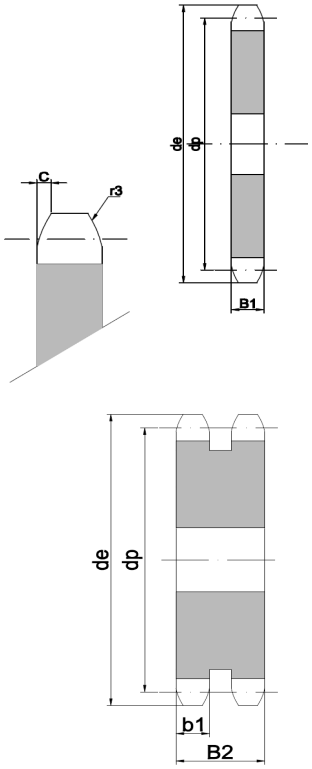

DISCO	PLATE-WHEEL		mm
Radio diente	Tooth radius	r3	8
Ancho curva	curve width	C	1
Ancho diente	Tooth width	B1	2,8
Ancho diente	Tooth width	b1	2,7
Ancho diente	Tooth width	B2	8,3

A partir de Z.46 ancho del disco (excepto diente) h=4mm

As from Z.46 plate-wheel (except tooth) h=4mm

CADENA	CHAIN	mm
Paso	Pitch	8
Ancho interior	Inner width	3
Diámetro rodillo	Roller diámeter	5

PIÑONES SPROCKETS	3/8"x7/32" 06B - 1 - 2 - 3
Para cadena de rodillos **For roller chains**	s/ DIN 8187 ISO/R 606

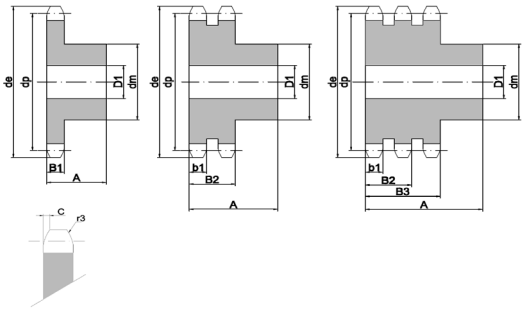

PIÑÓN	SPROCKET		mm
Radio diente	Tooth radius	r3	10
Ancho curva	curve width	C	1
Ancho diente	Tooth width	B1	5,3
Ancho diente	Tooth width	b1	5,2
Ancho diente	Tooth width	B2	15,4
Ancho diente	Tooth width	B3	25,6

CADENA	CHAIN	mm
Paso	Pitch	9,525
Ancho interior	Inner width	5,72
Diámetro rodillo	Roller diámeter	6,35

Z	d_e	d_p	Simple				Doble				Triple			
			d_m	D_1	A	Kg.	d_m	D_1	A	Kg.	d_m	D_1	A	Kg.
8	28	24,89	15	8	20	0,03	15	8	25	0,04	15	8	32	0,05
9	31	27,85	18	8	20	0,04	18	8	25	0,05	18	8	32	0,07
10	34	30,82	20	8	20	0,05	20	8	25	0,07	20	10	32	0,09
11	37	33,8	22	8	25	0,08	22	10	25	0,1	22	10	35	0,11
12	40	36,8	25	8	25	0,1	25	10	25	0,13	25	10	35	0,15
13	43	39,79	28	10	25	0.13	28	10	25	0,16	28	10	35	0,19
14	46,3	42,8	31	10	25	0,16	31	10	25	0,2	31	12	35	0,23
15	49,3	45,81	34	10	25	0,19	34	10	25	0,24	34	12	35	0,28
16	52,3	48,82	37	10	28	0,24	37	12	30	0,27	37	12	35	0,33
17	55,3	51,83	40	10	28	0,28	40	12	30	0,32	40	12	35	0,39
18	58,3	54,85	43	10	28	0,33	43	12	30	0,38	43	12	35	0,45
19	61,3	57,87	45	10	28	0,36	46	12	30	0,42	46	12	35	0,51
20	64,3	60,89	46	10	28	0,39	49	12	30	0,48	49	12	35	0,58
21	68	63,91	48	12	28	0,42	52	12	30	0,52	52	14	40	0,7
22	71	66,93	50	12	28	0,46	55	12	30	0,58	55	14	40	0,78
23	73,5	69,95	52	12	28	0,5	58	12	30	0,64	58	14	40	0,87
24	77	72,97	54	12	28	0,54	61	12	30	0,71	61	14	40	0,97
25	80	76	57	12	28	0,6	64	12	30	0,79	64	14	40	1,06
26	83	79,02	60	12	28	0,66	67	12	30	0,87	67	14	40	1,17
27	86	82,05	60	12	28	0,67	70	12	30	0,94	70	14	40	1,27
28	89	85,07	60	12	28	0,69	73	12	30	1,03	73	14	40	1,39
29	92	88,09	60	12	28	0,7	76	12	30	1,11	76	14	40	1,5
30	94,7	91,12	60	12	30	0,72	79	12	30	1,2	79	14	40	1,62
31	98,3	94,15	65	14	30	0,87	80	16	30	1,27	80	16	40	1,72
32	101,3	97,17	65	14	30	0,89	80	16	30	1,32	80	16	40	1,8
33	104,3	100,2	65	14	30	0,91	80	16	30	1,37	80	16	40	1,89
34	107,3	103,23	65	14	30	0,92	80	16	30	1,43	85	16	40	2,06
35	110,4	106,26	65	14	30	0,95	80	16	30	1,49	85	16	40	2,15
36	113,4	109,29	70	16	30	1,05	90	16	30	1,7	90	16	40	2,33
37	116,4	112,32	70	16	30	1,09	90	16	30	1,76	90	16	40	2,43
38	119,5	115,35	70	16	30	1,1	90	16	30	1,81	90	16	40	2,53
39	122,5	118,37	70	16	30	1,12	90	16	30	1,88	90	16	40	2,63
40	125,5	121,4	70	16	30	1,14	90	16	30	1,95	90	16	40	2,74

PIÑONES SPROCKETS	1/2"x1/8" 081- 1
Para cadena de rodillos **For roller chains**	s/ DIN 8187 ISO/R 606

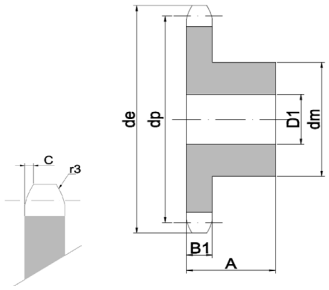

PIÑÓN	SPROCKET		mm
Radio diente	Tooth radius	r3	13
Ancho curva	curve width	C	1
Ancho diente	Tooth width	B1	3

A partir de Z.31 ancho del disco (excepto diente) h=5mm

As from Z.31 plate-wheel width (except tooth) h=5mm

CADENA	CHAIN	mm
Paso	Pitch	12,7
Ancho interior	Inner width	3,3
Diámetro rodillo	Roller diámeter	7,75

Z	d_e	d_p	Simple				Doble				Triple			
			d_m	D_1	A	Kg.	d_m	D_1	A	Kg.	d_m	D_1	A	Kg.
8	37,20	33,18	21	8	14	0,04								
9	41,50	37,13	25	8	14	0,06								
10	46,20	41,10	28	8	14	0,07								
11	49,60	45,07	31	8	16	0,1								
12	53,90	49,07	35	8	16	0,13								
13	58,40	53,06	39	8	16	0,16								
14	62,80	57,07	43	8	16	0,19								
15	66,80	61,09	47	8	16	0,23								
16	70,90	65,10	50	10	18	0,29								
17	74,90	69,11	50	10	18	0,3								
18	78,90	73,14	50	10	18	0,31								
19	82,90	77,16	50	10	18	0,32								
20	86,90	81,19	50	10	18	0,33								
21	91,00	85,22	60	12	20	0,48								
22	95,00	89,24	60	12	20	0,49								
23	99,00	93,27	60	12	20	0,51								
24	103,00	97,29	60	12	20	0,52								
25	107,10	101,33	60	12	20	0,53								
26	111,20	105,36	70	16	20	0,67								
27	115,40	109,40	70	16	20	0,69								
28	119,40	113,42	70	16	20	0,7								
29	123,40	117,46	70	16	20	0,72								
30	127,50	121,50	70	16	20	0,74								
31	131,50	125,54	70	16	20									
32	135,50	129,56	70	16	20	0,77								
33	139,60	133,60	70	16	20									
34	143,60	137,64	70	16	20	0,81								
35	147,60	141,68	70	16	20	0,83								
36	151,70	145,72	70	16	25	1,00								
37	155,70	149,76	70	16	25	1,02								
38	159,80	153,80	70	16	25	1,04								
39	163,80	157,83	70	16	25	1,06								
40	167,80	161,87	70	16	25	1,09								

Discos Plate wheels	3/8"x7/32" 06B - 1-2-3
Para cadena de rodillos **For roller chains**	s/ DIN 8187 ISO/R 606

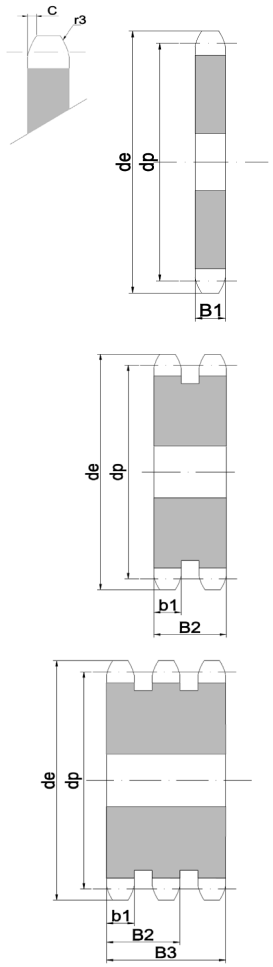

DISCO	PLATE-WHEEL		mm
Radio diente	Tooth radius	r3	10
Ancho curva	curve width	C	1
Ancho diente	Tooth width	B1	5,3
Ancho diente	Tooth width	b1	5,2
Ancho diente	Tooth width	B2	15,4
Ancho diente	Tooth width	B3	25,6

A partir de Z.100 ancho del disco (excepto diente) h=7mm

As from Z.100 plate-wheel width (except tooth) h=7mm

CADENA	CHAIN	mm
Paso	Pitch	9,525
Ancho interior	Inner width	5,72
Diámetro rodillo	Roller diámeter	6,35

Z	d_e	d_p	S		D		T	
			D_1	Kg	D_1	Kg	D_1	Kg
8	28	24,89	6	0,01	6	0,03	6	0,04
9	31	27,85	7	0,01	8	0,03	8	0,04
10	34	30,82	7	0,02	8	0,05	10	0,08
11	37	33,80	8	0,02	10	0,05	10	0,08
12	40	36,80	8	0,03	10	0,08	10	0,11
13	43	39,79	8	0,04	10	0,10	10	0,15
14	46,3	42,80	8	0,05	10	0,13	12	0,19
15	49,3	45,81	8	0,06	10	0,15	12	0,23
16	52,3	48,82	10	0,07	12	0,18	12	0,27
17	55,3	51,83	10	0,08	12	0,20	12	0,30
18	58,3	54,85	10	0,09	12	0,23	12	0,34
19	61,3	57,87	10	0,1	12	0,25	12	0,38
20	64,3	60,89	10		12		12	
21	68	63,91	10	0,13	12	0,33	14	0,49
22	71	66,93	10	0,14	12	0,35	14	0,53
23	73,5	69,95	10	0,16	12	0,40	14	0,61
24	77	72,97	10	0,17	12	0,43	14	0,65
25	80	76,02	10	0,18	12	0,45	14	0,68
26	83	79,02	10	0,18	12	0,45	14	0,68
27	86	82,02	10		12		14	
28	89	85,07	10	0,22	12	0,55	14	0,84
29	92	88,09	10		12		14	
30	94,7	91,12	10	0,25	12	0,63	14	0,95
31	98,3	94,15	12		14		16	
32	101,32	97,17	12	0,29	14	0,73	16	1,10
33	104,3	100,20	12		14		16	
34	107,3	103,23	12	0,34	14	0,85	16	1,29
35	110,4	106,26	12	0,36	14	0,90	16	1,37
36	113,4	109,20	12	0,38	14	0,95	16	1,44
37	116,4	112,32	12		14		16	
38	119,5	115,35	12	0,42	14	1,05	16	1,60
39	122,5	118,37	12		14		16	
40	125,5	121,40	12	0,47	14	1,18	16	1,79
41	128,5	124,43	16		16		16	
42	131,6	127,46	16		16		16	
43	134,6	130,49	16		16		16	
44	137,6	133,52	16		16		16	
45	140,7	136,55	16		16		16	
46	143,7	139,58	16	0,63	16	1,58	16	2,39
47	146,7	142,61	16		16		16	
48	149,7	145,64	16	0,69	16	1,73	16	2,62
49	152,7	148,66	16		16		16	
50	155,7	151,69	16	0,75	16	1,88	16	2,85
51	158,7	154,72	16		16		20	
52	161,8	157,75	16	0,82	16		20	3,12
53	164,8	160,78	16		16		20	
54	167,8	163,82	16		16		20	
55	170,8	166,85	16		16		20	
56	173,8	169,88	16	0,96	16	2,40	20	3,65
57	176,9	172,91	16	0,99	16	2,48	20	3,76
58	179,9	175,93	16		16		20	
59	183	178,96	16		16		20	
60	186	181,99	16	1,11	16	2,78	20	4,22
62	192,1	188,06	20		20		20	
64	198,2	194,12	20		20		20	
65	201,6	197,15	20	1,3	20	3,25	20	4,94
66	204,6	200,18	20		20		25	
68	210,7	206,24	20		20		25	
70	216,7	212,30	20		20		25	
72	222,8	218,37	20		20		25	
75	231,9	227,46	20		20		25	
76	234,9	230,49	20	1,8	20	4,50	25	6,84
78	241	236,55	20		20		25	
80	247,1	242,61	20	2	20	5,00	25	7,60
85	262,2	257,77	20		20		25	
90	277,4	272,93	20		20		25	
95	292,5	288,08	20		20		25	
100	307,7	303,25	20		20		25	
110	338	333,55	20		20		25	
114	349,5	345,68	20	4,15	20	10,38	25	15,77
120	368,3	363,86	20		20		25	
125	383,5	379,02	20		20		25	

Discos Plate wheels	1/2"x1/8" 081- 1
Para cadena de rodillos **For roller chains**	s/ DIN 8187 ISO/R 606

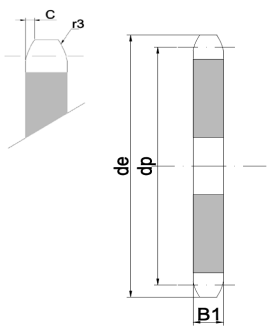

DISCO	PLATE-WHEEL		mm
Radio diente	Tooth radius	r3	13
Ancho curva	curve width	C	1
Ancho diente	Tooth width	B1	3

A partir de Z.41 ancho del disco (excepto diente) h=4mm

A partir de Z.90 ancho del disco (excepto diente) h=6mm

As from Z.41 plate-wheel width (except tooth) h=4mm

As from Z.90 plate-wheel width (except tooth) h=6mm

CADENA	CHAIN	mm
Paso	Pitch	12,7
Ancho interior	Inner width	3,3
Diámetro rodillo	Roller diámeter	7,75

Z	d_e	d_p	S		D		T	
			D_1	Kg	D_1	K.	D_1	Kg
8	37,2	33,18	8					
9	41,5	37,13	8	0,02				
10	46,2	41,10	8	0,02				
11	49,6	45,07	8	0,03				
12	53,9	49,07	8	0,04				
13	58,4	53,06	8	0,04				
14	62,8	57,07	8	0,05				
15	66,8	61,09	8	0,06				
16	70,9	65,10	8	0,07				
17	74,9	69,11	8	0,08				
18	78,9	73,14	8	0,09				
19	82,9	77,16	8	0,1				
20	86,9	81,19	8	0,11				
21	91	85,22	8	0,11				
22	95	89,24	10	0,13				
23	99	93,27	10	0,15				
24	103	97,29	12	0,16				
25	107,1	101,33	12	0,17				
26	111,2	105,36	12	0,26				
27	115,4	109,40	12	0,28				
28	119,4	113,42	12	0,32				
29	123,4	117,46	12					
30	127,5	121,50	12	0,35				
31	131,5	125,54	12					
32	135,5	129,56	12	0,4				
33	139,6	133,60	12	0,43				
34	143,6	137,64	12	0,46				
35	147,6	141,68	12	0,49				
36	151,7	145,72	16	0,51				
37	155,7	149,76	16	0,55				
38	159,8	153,80	16	0,58				
39	163,8	157,83	16	0,61				
40	167,8	161,87	16	0,64				
41	171,4	165,91	16					
42	175,4	169,95	16					
43	179,5	173,99	16					
44	183,5	178,03	16	0,79				
45	187,5	182,07	16	0,82				
46	191,6	186,10	16					
47	195,6	190,14	20					
48	199,7	194,18	20	0,94				
49	203,7	198,22	20					
50	207,8	202,26	20					
51	211,8	206,30	20					
52	215,9	210,34	20					
53	219,9	214,37	20					
54	224	218,43	20					
55	228	222,46	20	1,25				
56	232,1	226,50	20	1,3				
57	236,1	230,54	20	1,35				
58	240,2	234,58	20					
59	244,2	238,62	20					
60	248,2	242,66	20	1,5				
62	256,7	250,75	20					
64	264,8	258,82	20					
65	268,8	262,86	20					
66	272,9	266,90	25					
68	280,9	274,99	25					
70	289	283,07	25	2,05				
72	297,1	291,16	25					
76	313,3	307,33	25					
78	321,4	315,40	25					
80	329,4	323,48	25					
85	349,7	343,70	25					
90	369,9	363,90	25					
95	390,1	384,10	25					
100	410,3	404,31	25					
110	450,7	444,74	25					
114	466,9	460,90	25					
120	491,2	485,16	25					
125	511,4	505,37	25					

PIÑONES SPROCKETS	1/2"x3/16" 083 - 1
Para cadena de rodillos **For roller chains**	s/ DIN 8187 ISO/R 606

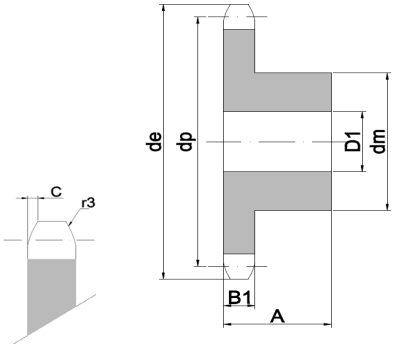

PIÑÓN	SPROCKET		mm
Radio diente	Tooth radius	r3	13
Ancho curva	curve width	C	1,3
Ancho diente	Tooth width	B1	4,5

CADENA	CHAIN	mm
Paso	Pitch	12,7
Ancho interior	Inner width	4,88
Diámetro rodillo	Roller diámeter	7,75

Z	d_e	d_p	Simple				Doble				Triple			
			d_m	D_1	A	Kg.	d_m	D_1	A	Kg.	d_m	D_1	A	Kg.
8	38,5	33,18	21	8	14	0,04								
9	41,5	37,13	25	8	14	0,06								
10	46,2	41,1	28	8	14	0,08								
11	49,6	45,07	31	8	16	0,11								
12	53,9	49,07	35	8	16	0,14								
13	58,4	53,06	39	8	16	0,17								
14	62,8	57,07	43	8	16	0,2								
15	66,8	61,09	47	8	16	0,24								
16	70,9	65,1	50	10	18	0,3								
17	74,9	69,11	50	10	18	0,31								
18	78,9	73,14	50	10	18	0,33								
19	82,9	77,16	50	10	18	0,34								
20	86,9	81,19	50	10	18	0,36								
21	91	85,22	60	12	20	0,51								
22	95	89,24	60	12	20	0,53								
23	99	93,27	60	12	20	0,55								
24	103	97,29	60	12	20	0,57								
25	107,1	101,33	60	12	20	0,59								
26	111,2	105,36	70	16	20	0,72								
27	115,4	109,4	70	16	20	0,74								
28	119,4	113,42	70	16	20	0,77								
29	123,4	117,46	70	16	20	0,79								
30	127,5	121,5	70	16	20	0,82								
31	131,5	125,54	70	16	20	0,85								
32	135,5	129,56	70	16	20	0,87								
33	139,6	133,6	70	16	20	0,9								
34	143,6	137,64	70	16	20	0,93								
35	147,6	141,68	70	16	20	0,96								
36	151,7	145,72	70	16	25	1,14								
37	155,7	149,76	70	16	25	1,17								
38	159,8	153,8	70	16	25	1,2								
39	163,8	157,83	70	16	25	1,24								
40	167,8	161,87	70	16	25	1,27								

PIÑONES SPROCKETS	1/2"x1/4" 085 - 1
rodillos 7,75 rollers 7,75 Para cadena de rodillos **For roller chains**	s/ DIN 8187 ISO/R 606

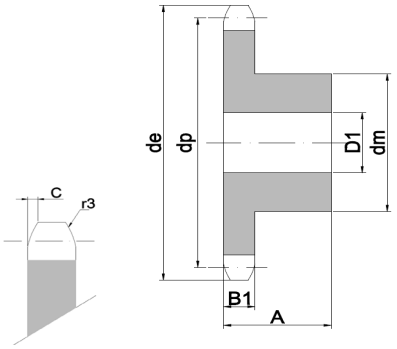

PIÑÓN	SPROCKET		mm
Radio diente	Tooth radius	r3	13
Ancho curva	curve width	C	1,3
Ancho diente	Tooth width	B1	5,9

CADENA	CHAIN	mm
Paso	Pitch	12,7
Ancho interior	Inner width	6,4
Diámetro rodillo	Roller diámeter	7,75

Z	d_e	d_p	Simple				Doble				Triple			
			d_m	D_1	A	Kg.	d_m	D_1	A	Kg.	d_m	D_1	A	Kg.
8	38,5	33,18	20	10	25	0,0428								
9	41,5	37,13	24	10	25	0,0642								
10	46,2	41,10	26	10	25	0,0856								
11	49,6	45,07	29	10	25	0,1177								
12	53,9	49,07	33	10	28	0,1498								
13	58,4	53,06	37	10	28	0,1819								
14	62,8	57,07	41	10	28	0,214								
15	66,8	61,09	45	10	28	0,2568								
16	70,9	65,10	50	12	28	0,321								
17	74,9	69,11	52	12	28	0,3317								
18	78,9	73,14	56	12	28	0,3531								
19	82,9	77,16	60	12	28	0,3638								
20	86,9	81,19	64	12	28	0,3852								
21	91	85,22	68	14	28	0,5457								
22	95	89,24	70	14	28	0,5671								
23	99	93,27	70	14	28	0,5885								
24	103	97,29	70	14	28	0,6099								
25	107,1	101,33	70	14	28	0,6313								
26	111,2	105,36	70	16	30	0,7704								
27	115,4	109,40	70	16	30	0,7918								
28	119,4	113,42	70	16	30	0,8239								
29	123,4	117,46	80	16	30	0,8453								
30	127,5	121,50	80	16	30	0,8774								
31	131,5	125,54	90	16	30	0,9095								
32	135,5	129,56	90	16	30	0,9309								
33	139,6	133,60	90	16	30	0,963								
34	143,6	137,64	90	16	30	1,00								
35	147,6	141,68	90	16	30	1,0272								
36	151,7	145,72	90	16	35	1,2198								
37	155,7	149,76	90	16	35	1,2519								
38	159,8	153,80	90	16	35	1,284								
39	163,8	157,83	90	16	35	1,3268								
40	167,8	161,87	90	16	35	1,3589								

Discos Plate wheels	1/2"x3/16" 083 - 1
Para cadena de rodillos **For roller chains**	s/ DIN 8187 ISO/R 606

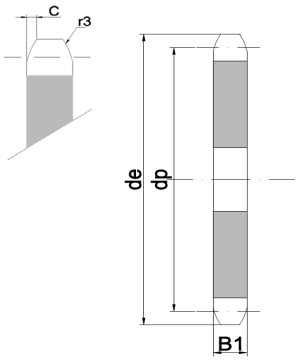

DISCO	PLATE-WHEEL		mm
Radio diente	Tooth radius	r3	13
Ancho curva	curve width	C	1,3
Ancho diente	Tooth width	B1	4,3
			± 0,2

A partir de Z.90 ancho del disco (excepto diente) h=6mm

As from Z.90 plate-wheel width (except tooth) h=67mm

CADENA	CHAIN	mm
Paso	Pitch	12,7
Ancho interior	Inner width	6,4
Diámetro rodillo	Roller diámeter	7,75

Z	d_e	d_p	S		D		T	
			D_1	Kg	D_1	Kg	D_1	Kg
8	38,5	33,18	8	0,02				
9	41,5	37,13	8	0,03				
10	46,2	41,10	8	0,04				
11	49,6	45,07	8	0,05				
12	53,9	49,07	8	0,05				
13	58,4	53,06	8	0,06				
14	62,8	57,07	8	0,08				
15	66,8	61,09	8	0,09				
16	70,9	65,10	8	0,1				
17	74,9	69,11	8	0,12				
18	78,9	73,14	8	0,13				
19	82,9	77,16	8	0,15				
20	86,9	81,19	8	0,16				
21	91	85,22	8	0,18				
22	95	89,24	10	0,2				
23	99	93,27	10	0,22				
24	103	97,29	12	0,24				
25	107,1	101,33	12	0,26				
26	111,2	105,36	12	0,28				
27	115,4	109,40	12	0,3				
28	119,4	113,42	12	0,33				
29	123,4	117,46	12	0,35				
30	127,5	121,50	12	0,38				
31	131,5	125,54	12	0,4				
32	135,5	129,56	12	0,43				
33	139,6	133,60	12	0,46				
34	143,6	137,64	12	0,49				
35	147,6	141,68	12	0,52				
36	151,7	145,72	16	0,55				
37	155,7	149,76	16	0,58				
38	159,8	153,80	16	0,62				
39	163,8	157,83	16	0,65				
40	167,8	161,87	16	0,68				
41	171,4	165,91	16	0,72				
42	175,4	169,95	16	0,76				
43	179,5	173,99	16	0,8				
44	183,5	178,03	16	0,83				
45	187,5	182,07	16	0,87				
46	191,6	186,10	20	0,91				
47	195,6	190,14	20	0,95				
48	199,7	194,18	20	0,99				
49	203,7	198,22	20	1,04				
50	207,8	202,26	20	1,08				
51	211,8	206,30	20	1,12				
52	215,9	210,34	20	1,17				
53	219,9	214,37	20	1,22				
54	224	218,43	20	1,26				
55	228	222,46	20	1,31				
56	232,1	226,50	20	1,36				
57	236,1	230,54	20	1,41				
58	240,2	234,58	20	1,46				
59	244,2	238,62	20					
60	248,2	242,66	20	1,57				
62	256,7	250,75	20					
64	264,8	258,82	20	1,8				
65	268,8	262,86	20	1,85				
66	272,9	266,90	25					
68	280,9	274,99	25	2,02				
70	289	283,07	25	2,14				
72	297,1	291,16	25	2,27				
76	313,3	307,33	25					
78	321,4	315,40	25	2,54				
80	329,4	323,48	25					
85	349,7	343,70	25	2,82				
90	369,9	363,90	25	3,19				
95	390,1	384,10	25					
100	410,3	404,31	25					
110	450,7	444,74	25	5,83				
114	466,9	460,90	25					
120	491,2	485,16	25					
125	511,4	505,37	25					

Discos Plate wheels	1/2"x1/4" 085 - 1
rodillos 7,75 rollerss 7,75 Para cadena de rodillos **For roller chains**	s/ DIN 8187 ISO/R 606

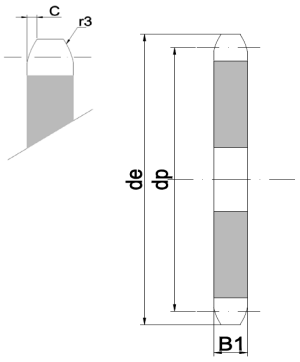

DISCO	PLATE-WHEEL		mm
Radio diente	Tooth radius	r3	13
Ancho curva	curve width	C	1,3
Ancho diente	Tooth width	B1	5,9

CADENA	CHAIN	mm
Paso	Pitch	12,7
Ancho interior	Inner width	6,4
Diámetro rodillo	Roller diámeter	7,75

Z	d_e	d_p	S		D			T	
			D_1	Kg	D_1	K.		D_1	Kg
8	37,2	33,18	8	0,021					
9	41	37,13	8	0,0315					
10	45,2	41,10	8	0,042					
11	48,7	45,07	8	0,0525					
12	53	49,07	8	0,0525					
13	57,4	53,06	8	0,063					
14	61,8	57,07	8	0,084					
15	65,5	61,09	8	0,0945					
16	69,5	65,10	10	0,105					
17	73,6	69,11	10	0,126					
18	77,8	73,14	10	0,1365					
19	81,7	77,16	10	0,1575					
20	85,8	81,19	10	0,168					
21	89,7	85,22	10	0,189					
22	93,8	89,24	10	0,21					
23	98,2	93,27	10	0,231					
24	101,8	97,29	10	0,252					
25	105,8	101,33	10	0,273					
26	110	105,36	12	0,294					
27	114	109,40	12	0,315					
28	118	113,42	12	0,3465					
29	122	117,46	12	0,3675					
30	126,1	121,50	12	0,399					
31	130,2	125,54	12	0,42					
32	134,3	129,56	12	0,4515					
33	138,4	133,60	12	0,483					
34	142,6	137,64	12	0,5145					
35	146,7	141,68	12	0,546					
36	151	145,72	16	0,5775					
37	154,6	149,76	16	0,609					
38	158,6	153,80	16	0,651					
39	162,7	157,83	16	0,6825					
40	166,8	161,87	16	0,714					
41	171,4	165,91	16	0,756					
42	175,4	169,95	16	0,798					
43	179,5	173,99	16	0,84					
44	183,5	178,03	16	0,8715					
45	187,5	182,07	16	0,9135					
46	191,6	186,10	20	0,9555					
47	195,6	190,14	20	0,9975					
48	199,7	194,18	20	1,0395					
49	203,7	198,22	20	1,092					
50	207,8	202,26	20	1,134					
51	211,8	206,30	20	1,176					
52	215,9	210,34	20	1,2285					
53	219,9	214,37	20	1,281					
54	224	218,43	20	1,323					
55	228	222,46	20	1,3755					
56	232,1	226,50	20	1,428					
57	236,1	230,54	20	1,4805					
58	240,2	234,58	20	1,533					
59	244,2	238,62	20						
60	248,2	242,66	20	1,6485					
62	256,7	250,75	20						
64	264,8	258,82	20	1,89					
65	268,8	262,86	20	1,9425					
66	272,9	266,90	25						
68	280,9	274,99	25	2,121					
70	289	283,07	25	2,247					
72	297,1	291,16	25	2,3835					
76	313,3	307,33	25						
78	321,4	315,40	25	2,667					
80	329,4	323,48	25						
85	349,7	343,70	25	2,961					
90	369,9	363,90	25	3,3495					
95	390,1	384,10	25						
100	410,3	404,31	25						
110	450,7	444,74	25	6,1215					
114	466,9	460,90	25						
120	491,2	485,16	25						
125	511,4	505,37	25						

PIÑONES SPROCKETS	1/2"x5/16" 08B-1-2-3
rodillos 8,51 rollers 8,51 Para cadena de rodillos **For roller chains**	s/ DIN 8187 ISO/R 606-ANSI B 29.1

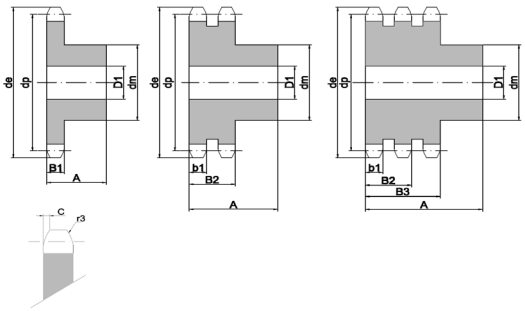

PIÑÓN	SPROCKET		mm
Radio diente	Tooth radius	r3	13
Ancho curva	curve width	C	1,3
Ancho diente	Tooth width	B1	7,2
Ancho diente	Tooth width	b1	7
Ancho diente	Tooth width	B2	21
Ancho diente	Tooth width	B3	34,9

CADENA	CHAIN	mm
Paso	Pitch	12,7
Ancho interior	Inner width	7,75
Diámetro rodillo	Roller diámeter	8,51

Z	d_e	d_p					Doble				Triple			
			d_m	D_1	A	Kg.	d_m	D_1	A	Kg.	d_m	D_1	A	Kg.
8	37,20	33,18	20	10	25	0,06	20	10	32	0,09	20	10	46	0,13
9	41,00	37,13	24	10	25	0,09	24	10	32	0,13	24	12	46	0,18
10	45,20	41,10	26	10	25	0,12	28	10	32	0,18	28	12	46	0,24
11	48,70	45,07	29	10	25	0,15	32	12	35	0,24	32	16	50	0,31
12	53,00	49,07	33	10	28	0,15	35	12	35	0,3	35	16	50	0,39
13	57,40	53,06	37	10	28	0,21	38	12	35	0,36	38	16	50	0,49
14	61,80	57,07	41	10	28	0,26	42	12	35	0,44	42	16	50	0,6
15	65,50	61,09	45	10	28	0,32	46	12	35	0,52	46	16	50	0,72
16	69,50	65,10	50	12	28	0,38	50	16	35	0,63	50	16	50	0,85
17	73,60	69,11	52	12	28	0,46	54	16	35	0,73	54	16	50	0,99
18	77,80	73,14	56	12	28	0,51	58	16	35	0,85	58	16	50	1,14
19	81,70	77,16	60	12	28	0,59	62	16	35	0,97	62	16	50	1,3
20	85,80	81,19	64	12	28	0,67	66	16	35	1,1	66	16	50	1,47
21	89,70	85,22	68	14	28	0,76	70	16	40	1,29	70	16	55	1,79
22	93,80	89,24	70	14	28	0,85	70	16	40	1,37	70	16	55	1,93
23	98,20	93,27	70	14	28	0,91	70	16	40	1,46	70	16	55	2,08
24	101,80	97,29	70	14	28	0,95	75	16	40	1,64	75	16	55	2,32
25	105,80	101,33	70	14	28	0,98	80	16	40	1,82	80	16	55	2,57
26	110,00	105,36	70	16	30	1,01	85	16	40	2,02	85	20	55	2,79
27	114,00	109,40	70	16	30	1,09	85	16	40	2,12	85	20	55	2,96
28	118,00	113,42	70	16	30	1,13	90	16	40	2,34	90	20	55	3,25
29	122,00	117,46	80	16	30	1,17	95	16	40	2,56	95	20	55	3,55
30	126,10	121,50	80	16	30	1,42	100	16	40	2,79	100	20	55	3,86
31	130,20	125,54	90	16	30	1,46	100	20	40	2,87	110	20	55	4,32
32	134,30	129,56	90	16	30	1,74	100	20	40	3	110	20	55	4,53
33	138,40	133,60	90	16	30	1,78	100	20	40	3,13	110	20	55	4,74
34	142,60	137,64	90	16	30	1,83	100	20	40	3,26	110	20	55	4,97
35	146,70	141,68	90	16	30	1,88	100	20	40	3,4	110	20	55	5,2
36	151,00	145,72	90	16	35	1,93	110	20	40	3,54	120	25	55	5,64
37	154,60	149,76	90	16	35	2,22	110	20	40	3,69	120	25	55	5,88
38	158,60	153,80	90	16	35	2,27	110	20	40	3,84	120	25	55	6,14
39	162,70	157,83	90	16	35	2,32	110	20	40	4	120	25	55	6,4
40	166,80	161,87	90	20	35	2,38	110	20	40	4,15	120	25	55	6,66

PIÑONES SPROCKETS	5/8"x3/8" 10B-1-2-3
Para cadena de rodillos **For roller chains**	s/ DIN 8187 ISO/R 606

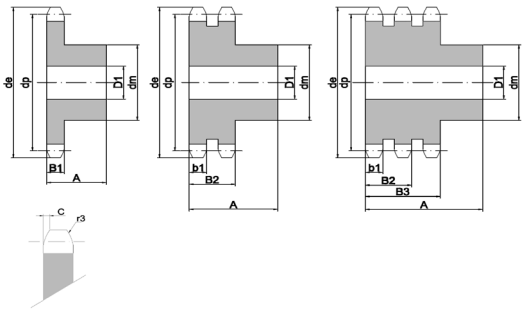

PIÑÓN	SPROCKET		mm
Radio diente	Tooth radius	r3	16
Ancho curva	curve width	C	1,6
Ancho diente	Tooth width	B1	9,1
Ancho diente	Tooth width	b1	9
Ancho diente	Tooth width	B2	25,5
Ancho diente	Tooth width	B3	42,1

CADENA	CHAIN	mm
Paso	Pitch	15,875
Ancho interior	Inner width	9,65
Diámetro rodillo	Roller diámeter	10,16

Z	d_e	d_p	Simple				Doble				Triple			
			d_m	D_1	A	Kg.	d_m	D_1	A	Kg.	d_m	D_1	A	Kg.
8	47	41,48	25	10	25	0,12	25	12	40	0,19	25	12	55	0,27
9	52,6	46,42	30	10	25	0,16	30	12	40	0,27	30	12	55	0,38
10	57,5	51,37	35	10	25	0,22	35	12	40	0,36	35	16	55	0,47
11	63	56,34	37	12	30	0,29	39	16	40	0,43	39	16	55	0,61
12	68	61,34	42	12	30	0,37	44	16	40	0,55	44	16	55	0,78
13	73	66,32	47	12	30	0,46	49	16	40	0,68	49	16	55	0,96
14	78	71,34	52	12	30	0,56	54	16	40	0,82	54	16	55	1,15
15	83	76,36	57	12	30	0,67	59	16	40	0,97	59	16	55	1,37
16	88	81,37	60	12	30	0,76	64	16	45	1,26	64	16	60	1,72
17	93	86,39	60	12	30	0,88	69	16	45	1,46	69	16	60	1,99
18	98,3	81,42	70	14	30	1,01	74	16	45	1,67	74	16	60	2,27
19	103,3	96,45	70	14	30	1,15	79	16	45	1,9	79	16	60	2,58
20	108,4	101,49	75	14	30	1,21	84	16	45	2,14	84	16	60	2,91
21	113,4	106,52	75	16	30	1,35	85	16	45	2,27	85	20	60	3,12
22	118	111,55	80	16	30	1,41	90	16	45	2,54	90	20	60	3,48
23	123,4	116,58	80	16	30	1,47	95	16	45	2,82	95	20	60	3,86
24	128,3	121,62	80	16	30	1,54	100	16	45	3,11	100	20	60	4,25
25	134	126,66	80	16	30	1,6	105	16	45	3,15	105	20	60	4,67
26	139	131,70	85	20	35	1,96	110	20	45	3,74	110	20	60	5,1
27	144	136,75	85	20	35	2,04	110	20	45	3,94	110	20	60	5,43
28	148,7	141,78	90	20	35	2,25	115	20	45	4,28	115	20	60	5,9
29	153,8	146,83	90	20	35	2,33	115	20	45	4,5	115	20	60	6,25
30	158,8	151,87	90	20	35	2,41	120	20	45	4,87	120	20	60	6,65
31	163,9	156,92	95	20	35	2,64	120	20	45	5,1	120	20	60	7,18
32	168,9	161,95	95	20	35	2,73	120	20	45	5,34	120	20	60	7,56
33	174,5	167,00	95	20	35	2,82	120	20	45	5,59	120	20	60	7,97
34	179	172,05	95	20	35	2,92	120	20	45	5,84	120	20	60	8,36
35	184,1	177,10	95	20	35	3,01	120	20	45	6,11	120	20	60	8,74
36	189,1	182,15	100	20	35	3,27	120	20	45	6,38	120	25	60	9,15
37	194,2	187,20	100	20	35	3,37	120	20	45	6,66	120	25	60	9,61
38	199,2	192,24	100	20	35	3,47	120	20	45	6,95	120	25	60	10,08
39	204,2	197,29	100	20	35	3,58	120	20	45	7,25	120	25	60	10,57
40	209,3	202,34	100	20	35	3,69	120	20	45	7,55	120	25	60	11,07

Discos Plate wheels	1/2"x5/16" 08B-1-2-3
rodillos 8,51 rollers 8,51 Para cadena de rodillos **For roller chains**	s/ DIN 8187 ISO/R 606

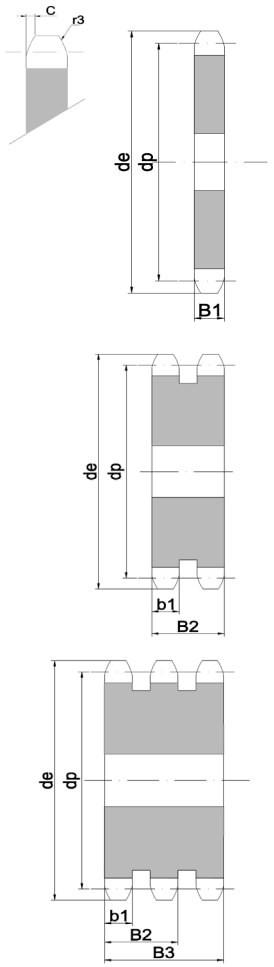

Z	d_e	d_p	S		D		T	
			D_1	Kg	D_1	Kg	D_1	Kg
8	37,2	33,18	8	0,03	10	0,07	10	0,11
9	41	37,13	8	0,04	10	0,1	10	0,16
10	45,2	41,1	8	0,06	10	0,13	10	0,21
11	48,7	45,07	10	0,07	10	0,17	12	0,26
12	53	49,07	10	0,08	10	0,21	12	0,33
13	57,4	53,06	10	0,1	10	0,25	12	0,4
14	61,8	57,07	10	0,12	10	0,3	12	0,48
15	65,5	61,09	10	0,14	10	0,36	12	0,57
16	69,5	65,1	10	0,16	12	0,41	16	0,64
17	73,6	69,11	10	0,18	12	0,47	16	0,74
18	77,8	73,14	10	0,2	12	0,54	16	0,85
19	81,7	77,16	10	0,23	12	0,61	16	0,97
20	85,8	81,19	10	0,26	12	0,68	16	1,09
21	89,7	85,22	12	0,28	16	0,75	16	1,22
22	93,8	89,24	12	0,31	16	0,83	16	1,36
23	98,2	93,27	12	0,34	16	0,92	16	1,5
24	101,8	97,29	12	0,38	16	1,01	16	1,63
25	105,8	101,33	12	0,41	16	1,1	16	1,81
26	110	105,36	16	0,44	16	1,2	16	1,98
27	114	109,4	16	0,48	16	1,31	16	2,15
28	118	113,42	16	0,52	16	1,42	16	2,33
29	122	117,46	16	0,56	16	1,53	16	2,52
30	126,1	121,5	16	0,6	16	1,65	16	2,71
31	130,2	125,54	16	0,64	16	1,77	20	
32	134,3	129,56	16	0,68	16	1,9	20	3,09
33	138,4	133,6	16	0,73	16	2,02	20	3,3
34	142,6	137,64	16	0,78	16	2,16	20	3,53
35	146,7	141,68	16	0,83	16	2,3	20	3,76
36	151	145,72	16	0,88	20	2,42	20	3,99
37	154,6	149,76	16	0,93	20	2,56	20	
38	158,6	153,8	16	0,98	20	2,71	20	4,49
39	162,7	157,83	16	1,03	20	2,87	20	
40	166,8	161,87	16	1,09	20	3,03	20	5
41	171,4	165,91	20	1,14	20	3,2	20	
42	175,4	169,95	20	1,2	20	3,36	25	5,51
43	179,7	173,99	20	1,26	20	3,53	25	5,8
44	183,8	178,03	20	1,32	20	3,71	25	6,09
45	188	182,07	20	1,38	20	3,89	25	6,39
46	192,1	186,1	20	1,45	20	4,07	25	6,7
47	196,2	190,14	20	1,51	20		25	7
48	200,3	194,18	20	1,58	20	4,56	25	7,33
49	204,3	198,22	20	1,65	20	4,66	25	
50	208,3	202,26	20	1,72	20	4,86	25	8
51	212,1	206,3	20	1,8	25	5,03	25	
52	216,1	210,34	20	1,87	25	5,24	25	8,68
53	220,2	214,37	20	1,94	25	5,46	25	
54	224,1	218,43	20	2,02	25	5,68	25	9,4
55	228,1	222,46	20	2,1	25	5,9	25	9,77
56	232,2	226,5	20	2,17	25	6,13	25	10,15
57	236,4	230,54	20	2,25	25	6,36	25	10,53
58	240,5	234,58	20	2,34	25	6,59	25	
59	244,5	238,62	20		25		25	
60	248,6	242,66	20	2,5	25	7,08	25	11,73
62	256,9	250,75	25	2,67	25	7,6	25	15,56
64	265,1	258,82	25	2,85	25	8,1	25	
65	269	262,86	25	2,94	25	8,36	25	15,86
66	273	266,9	25	3,03	25		25	
68	281	274,99	25	3,22	25	9,2	25	16,02
70	289	283,07	25	3,42	25	9,75	25	16,17
72	297,2	291,16	25	3,62	25	10,33	25	17,14
75	309,2	303,27	25	3,94	25	11,24	25	18,65
76	313,3	307,33	25	4,05	25	11,55	25	19,17
78	321,4	315,4	25	4,27	25		25	
80	329,4	323,48	25	4,5	25	12,9	25	21,82
85	349	343,7	25	5,62	25	14,55	25	24,15
90	369,9	363,9	25	6,31	25	16,36	25	27,17
95	390,1	384,1	25	7,05	25	18,28	25	30,36
100	410,3	404,32	25	7,82	25	20,3	25	33,73
110	450,7	444,74	25	9,5	25	24,67	25	
114	466,9	460,9	25	10,21	25	26,53	25	44,1
120	491,2	485,16	25	11,32	25	29,46	25	
125	511,3	505,37	25	12,31	25	32	25	55,21

DISCO	PLATE-WHEEL		mm
Radio diente	Tooth radius	r3	13
Ancho curva	curve width	C	1,3
Ancho diente	Tooth width	B1	7,2
Ancho diente	Tooth width	b1	7
Ancho diente	Tooth width	B2	21
Ancho diente	Tooth width	B3	34,9

CADENA	CHAIN	mm
Paso	Pitch	12,7
Ancho interior	Inner width	7,75
Diámetro rodillo	Roller diámeter	8,51

Discos Plate wheels	5/8"x3/8" 10B-1-2-3
Para cadena de rodillos **For roller chains**	s/ DIN 8187 ISO/R 606

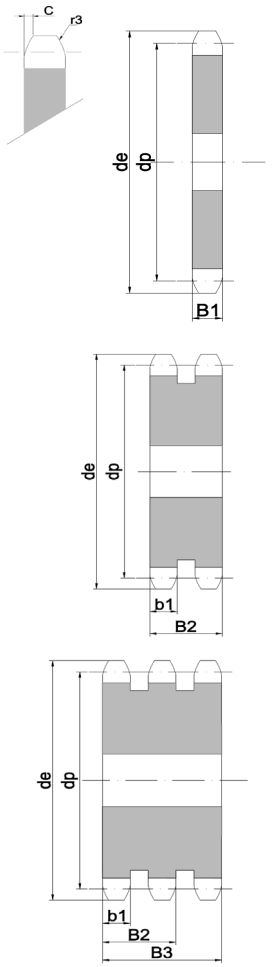

Z	d_e	d_p	S		D		T	
			D_1	Kg	D_1	K.	D_1	Kg
8	47	41,48	10	0,06	10	0,15	12	0,23
9	52,6	46,42	10	0,09	10	0,21	12	0,32
10	57,5	51,37	10	0,11	10	0,27	12	0,44
11	63	56,34	10	0,14	10	0,34	12	0,55
12	68	61,34	10	0,17	10	0,42	12	0,67
13	73	66,32	10	0,2	10	0,51	12	0,81
14	78	71,34	12	0,23	12	0,6	12	0,97
15	83	76,36	12	0,27	12	0,7	12	1,14
16	88	81,37	12	0,31	12	0,82	16	1,29
17	93	86,38	12	0,36	12	0,94	16	1,49
18	98,3	81,42	12	0,41	12	1,06	16	1,7
19	103,3	96,45	12	0,46	12	1,2	16	1,92
20	108,4	101,49	12	0,51	12	1,34	16	2,15
21	113,4	106,52	12	0,57	16	1,48	16	2,4
22	118	111,55	12	0,62	16	1,64	16	2,66
23	123,5	116,58	12	0,69	16	1,8	16	2,94
24	128,3	121,62	12	0,75	16	1,98	16	3,23
25	134	126,66	12	0,82	16	2,17	16	3,53
26	139	131,70	16	0,88	20	2,33	20	3,81
27	144	136,75	16	0,95	20	2,53	20	4,13
28	148,7	141,78	16	1,03	20	2,74	20	4,47
29	153,8	146,83	16	1,11	20	2,96	20	4,83
30	158,8	151,87	16	1,19	20	3,18	20	5,2
31	163,9	156,92	16	1,28	20	3,41	20	
32	168,9	161,95	16	1,36	20	3,66	20	5,97
33	174,5	167,00	16	1,45	20	3,9	20	6,38
34	179	172,05	16	1,55	20	4,16	20	6,8
35	184,1	177,10	16	1,64	20	4,42	20	7,23
36	189,1	182,15	20	1,73	20	4,7	25	7,62
37	194,2	187,20	20	1,83	20	4,98	25	8,08
38	199,2	192,24	20	1,94	20	5,26	25	8,55
39	204,2	197,29	20	2,05	20	5,56	25	9,04
40	209,3	202,34	20	2,16	20	5,87	25	9,54
41	214,8	207,39	20	2,29	20		25	10,05
42	219,9	212,44	20	2,39	25	6,46	25	10,58
43	224,9	217,49	20	2,5	25	6,8	25	
44	230	222,53	20	2,63	25	7,13	25	1,67
45	235	227,58	20	2,75	25	7,47	25	12,24
46	240,1	232,63	20	2,88	25	7,83	25	12,82
47	245,1	237,68	20	3,01	25	8,19	25	
48	250,2	242,73	20	3,14	25	8,55	25	14,01
49	255,2	247,78	20	3,28	25		25	
50	260,3	252,82	20	3,42	25	9,32	25	15,26
51	265,3	257,87	20	3,56	25		25	
52	270,4	262,92	20	3,7	25	10,11	25	16,57
53	275,4	267,97	20	3,85	25	10,52	25	
54	280,5	273,03	20	4	25	10,94	25	
55	285,5	278,08	20	4,15	25	11,36	25	18,62
56	290,6	283,13	25	4,3	25	11,8	25	
57	296	288,18	25	4,46	25	12,24	25	20,06
58	300,7	293,23	25	4,62	25	12,68	25	
59	305,7	298,27	25	4,95	25		25	
60	310,8	303,32	25	5,3	25	13,61	25	22,31
62	321,4	313,43	25	5,65	25	14,56	30	
64	331,5	232,53	25		25		30	25,43
65	336,5	328,58	25	5,83	25	16,05	30	26,26
66	341,6	333,63	25		25	16,57	30	
68	351,7	343,74	25	6,4	25		30	
70	361,8	353,84	25	6,79	25	18,7	30	30,61
72	371,9	363,95	25	7,19	25	19,81	30	
75	387,1	379,09	25	7,81	25	21,54	30	35,35
76	392,1	384,16	25	8,02	25	22,14	30	36,27
78	402,2	394,25	25	8,46	25		30	
80	412,3	404,35	25	8,91	30	24,6	30	40,3
85	437,6	429,62	30	10,06	30	28	30	
90	462,8	454,88	30	11,3	30	31,25	30	51,32
95	488,5	480,14	30	12,61	30	34,9	30	57,32
100	513,4	505,39	30	13,99	30	38,75	30	
110	563,9	555,92	30	17	30		30	
114	584,1	576,13	30	19,99	30	50,6	30	83,15
120	614,4	606,45	30	22,17	30	56,16	30	
125	639,7	631,51	30	24,08	30	61	30	100,3

DISCO	PLATE-WHEEL		mm
Radio diente	Tooth radius	r3	16
Ancho curva	curve width	C	1,6
Ancho diente	Tooth width	B1	9,1
Ancho diente	Tooth width	b1	9
Ancho diente	Tooth width	B2	25,5
Ancho diente	Tooth width	B3	42,1

CADENA	CHAIN	mm
Paso	Pitch	15,8
Ancho interior	Inner width	9,65
Diámetro rodillo	Roller diámeter	10,16

PIÑONES SPROCKETS	3/4"x7/16" 12B-1-2-3
Para cadena de rodillos **For roller chains**	s/ DIN 8187 ISO/R 606

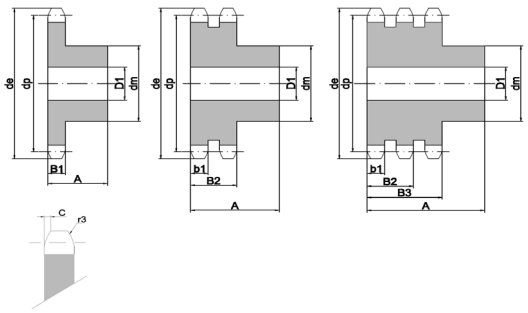

PIÑÓN	SPROCKET		mm
Radio diente	Tooth radius	r3	19
Ancho curva	curve width	C	2
Ancho diente	Tooth width	B1	11,1
Ancho diente	Tooth width	b1	10,8
Ancho diente	Tooth width	B2	30,3
Ancho diente	Tooth width	B3	49,8

CADENA	CHAIN	mm
Paso	Pitch	19,05
Ancho interior	Inner width	11,68
Diámetro rodillo	Roller diámeter	12,07

Z	d_e	d_p	Simple				Doble				Triple			
			d_m	D_1	A	Kg.	d_m	D_1	A	Kg.	d_m	D_1	A	Kg.
8	57,60	49,78	31	12	30	0,21	31	12	45	0,31	31	16	65	0,45
9	62,00	55,70	37	12	30	0,29	37	12	45	0,44	37	16	65	0,64
10	69,00	61,64	42	12	30	0,38	42	12	45	0,59	42	16	65	0,86
11	75,00	67,61	46	16	35	0,51	47	16	50	0,81	47	20	70	1,09
12	81,50	73,61	52	16	35	0,65	53	16	50	1,02	53	20	70	1,39
13	87,50	79,59	58	16	35	0,8	59	16	50	1,25	59	20	70	1,72
14	93,60	85,61	64	16	35	0,97	65	16	50	1,46	65	20	70	2,08
15	99,80	91,63	70	16	35	1,16	71	16	50	1,74	71	20	70	2,47
16	105,50	97,65	75	16	35	1,34	77	20	50	2,03	77	20	70	2,89
17	111,50	103,67	80	16	35	1,53	83	20	50	2,36	83	20	70	3,34
18	118,00	109,71	80	16	35	1,62	89	20	50	2,7	89	20	70	3,83
19	124,20	115,75	80	16	35	1,7	95	20	50	3,07	95	20	70	4,35
20	129,70	121,78	80	16	35	1,8	100	20	50	3,43	100	20	70	4,87
21	136,00	127,82	90	20	40	2,35	100	20	50	3,69	100	20	70	5,2
22	141,80	133,86	90	20	40	2,46	100	20	50	3,97	100	20	70	5,65
23	149,00	139,90	90	20	40	2,56	110	20	50	4,51	110	20	70	6,38
24	153,90	145,94	90	20	40	2,68	110	20	50	4,81	110	20	70	6,87
25	160,00	152,00	90	20	40	2,8	120	20	50	5,41	120	20	70	7,77
26	165,90	158,04	95	20	40	3,08	120	20	50	5,73	120	20	70	8,21
27	172,30	164,09	95	20	40	3,21	120	20	50	6,08	120	20	70	8,77
28	178,00	170,13	95	20	40	3,34	120	20	50	6,43	120	20	70	9,35
29	184,10	176,19	95	20	40	3,48	120	20	50	6,8	120	20	70	9,96
30	190,50	182,25	95	20	40	3,63	120	20	50	7,19	120	20	70	10,59
31	196,30	188,31	100	20	40	3,78	130	20	50	7,59	130	25	70	11,55
32	203,30	194,35	100	20	40	3,93	130	20	50	8	130	25	70	12,22
33	209,30	200,40	100	20	40	4,09	130	20	50	8,42	130	25	70	12,92
34	214,60	206,46	100	20	40	4,25	130	20	50	8,86	130	25	70	13,64
35	221,00	212,52	100	20	40	4,42	130	20	50	9,31	130	25	70	14,38
36	226,80	218,58	100	20	40	4,71	130	25	50	9,71	130	25	70	15,14
37	232,90	224,64	100	20	40	4,89	130	25	50	10,19	130	25	70	15,93
38	239,00	230,69	100	20	40	5,07	130	25	50	10,78	130	25	70	16,73
39	245,10	236,75	100	20	40	5,26	130	25	50	11,19	130	25	70	17,57
40	251,30	242,81	100	20	40	5,46	130	25	50	11,71	130	25	70	18,42

PIÑONES SPROCKETS	1"x17,02mm 16B-1-2-3
Para cadena de rodillos **For roller chains**	s/ DIN 8187 ISO/R 606

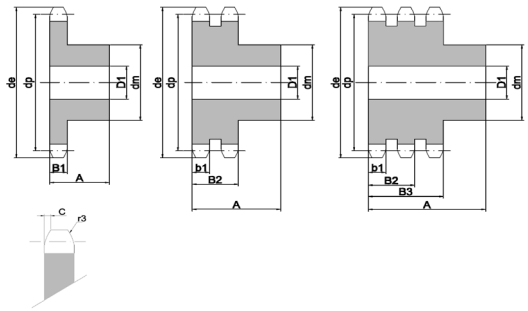

PIÑÓN	SPROCKET		mm
Radio diente	Tooth radius	r3	26
Ancho curva	curve width	C	2,5
Ancho diente	Tooth width	B1	16,2
Ancho diente	Tooth width	b1	15,8
Ancho diente	Tooth width	B2	47,7
Ancho diente	Tooth width	B3	79,6

CADENA	CHAIN	mm
Paso	Pitch	25,4
Ancho interior	Inner width	17,02
Diámetro rodillo	Roller diámeter	15,88

* Material Fe - Cubo soldado (welded bucket)

Z	d_e	d_p	Simple				Doble				Triple			
			d_m	D_1	A	Kg.	d_m	D_1	A	Kg.	d_m	D_1	A	Kg.
8	77	66,37	42	16	35	0,47	42	20	65	0,81	42	20	95	1,19
9	85	74,27	50	16	35	0,66	50	20	65	1,15	50	20	95	1,68
10	93	82,19	55	16	35	0,83	56	20	65	1,52	56	20	95	2,24
11	99,5	90,14	61	16	40	1,14	64	20	70	2,08	64	25	100	2,86
12	109	98,14	69	16	40	1,43	72	20	70	2,6	72	25	100	3,62
13	117	106,12	78	16	40	1,77	80	20	70	3,18	80	25	100	4,45
14	125	114,15	84	16	40	2,08	88	20	70	3,82	88	25	100	5,37
15	133	122,17	92	16	40	2,46	96	20	70	4,51	96	25	100	6,37
16	141	130,20	100	20	45	3,14	104	20	70	5,17	104	25	100	7,45
17	149	138,22	100	20	45	3,33	112	20	70	5,98	112	25	100	8,6
18	157	146,28	100	20	45	3,56	120	20	70	6,84	120	25	100	9,84
19	165,2	154,33	100	20	45	3,78	128	20	70	7,76	128	25	100	11,16
20	173	162,38	100	20	45	4,03	130	20	70	8,52	130	25	100	12,36
21	181,2	170,43	110	20	50	5,01	130	25	70	9,24	*130	25	100	13,56
22	189,3	178,48	110	20	50	5,28	*130	25	70	10	*130	25	100	14,82
23	197,5	186,53	110	20	50	5,56	*130	25	70	10,8	*130	25	100	16,15
24	205,5	194,59	110	20	50	5,86	*130	25	70	11,64	*130	25	100	17,53
25	213,5	202,66	110	20	50	6,16	*130	25	70	12,52	*130	25	100	18,99
26	221,6	210,72	120	20	50	6,96	*130	25	70	13,43	*130	30	100	20,34
27	229,6	218,79	120	20	50	7,3	*130	25	70	14,38	*130	30	100	21,92
28	237,7	226,85	120	20	50	7,64	*130	25	70	15,38	*130	30	100	23,57
29	245,8	234,92	120	20	50	8	*130	25	70	16,41	*130	30	100	25,27
30	254	243,00	120	20	50	8,38	*130	25	70	17,48	*130	30	100	27,05
31	262	251,08	*120	25	50	8,69	*140	25	70	18,96	*140	30	100	29,23
32	270	259,13	*120	25	50	9,09	*140	25	70	20,1	*140	30	100	31,13
33	278,5	267,21	*120	25	50	9,5	*140	25	70	21,29	*140	30	100	33,1
34	287	275,28	*120	25	50	9,93	*140	25	70	22,21	*140	30	100	35,13
35	296,2	283,36	*120	25	50	10,36	*140	25	70	23,77	*140	30	100	37,23
36	304,6	291,44	*120	25	50	10,81	*140	25	70	25,07	*140	30	100	39,39
37	312,6	299,51	*120	25	50	11,28	*140	25	70	26,41	*140	30	100	
38	320,7	307,59	*120	25	50	11,76	*140	25	70	27,79	*140	30	100	43,9
39	328,8	315,67	*120	25	50	12,25	*140	25	70	29,2	*140	30	100	
40	336,9	323,75	*120	25	50	12,75	*140	25	70	30,65	*140	30	100	48,67

Discos Plate wheels	3/4"x7/16" 12B-1-2-3
Para cadena de rodillos **For roller chains**	s/ DIN 8187 ISO/R 606

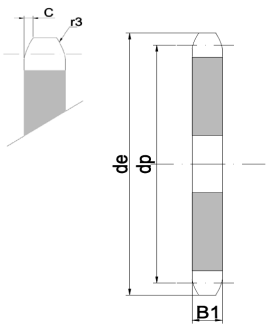

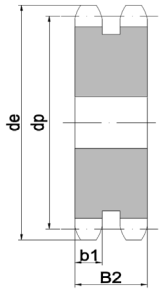

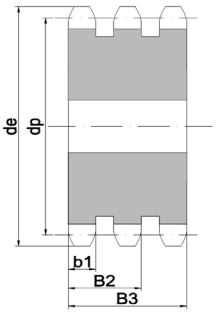

DISCO	PLATE-WHEEL		mm
Radio diente	Tooth radius	r3	19
Ancho curva	curve width	C	2
Ancho diente	Tooth width	B1	11,1
Ancho diente	Tooth width	b1	10,8
Ancho diente	Tooth width	B2	30,3
Ancho diente	Tooth width	B3	49,8

CADENA	CHAIN	mm
Paso	Pitch	19,05
Ancho interior	Inner width	11,68
Diámetro rodillo	Roller diámeter	12,07

Z	d_e	d_p	S		D		T	
			D_1	Kg	D_1	K.	D_1	Kg
8	57,60	49,78	12	0,12	12	0,26	12	0,31
9	62,00	55,70	12	0,15	12	0,36	12	0,57
10	69,00	61,64	12	0,2	12	0,46	12	0,74
11	75,00	67,61	12	0,24	12	0,59	16	0,91
12	81,50	73,50	14	0,3	14	0,72	16	1,13
13	87,50	79,59	14	0,35	14	0,88	16	1,38
14	93,60	85,61	14	0,41	16	1,02	16	1,64
15	99,80	91,63	14	0,48	16	1,2	16	1,93
16	105,50	97,65	14	0,55	16	1,39	20	2,2
17	111,50	103,67	14	0,63	16	1,6	20	2,54
18	118,00	109,71	14	0,71	16	1,81	20	2,89
19	124,20	115,75	14	0,8	16	2,05	20	3,27
20	129,70	121,78	14	0,89	16	2,3	20	3,67
21	136,00	127,82	16	0,99	20	2,53	20	4,1
22	141,80	133,86	16	1,03	20	2,8	20	4,55
23	149,00	139,90	16	1,2	20	3,09	20	5,02
24	153,90	145,94	16	1,31	20	3,39	20	5,51
25	160,00	152,00	16	1,43	20	3,7	20	6,02
26	165,90	158,04	16	1,56	20	4,03	20	6,56
27	172,30	164,09	16	1,68	20	4,38	20	7,12
28	178,00	170,13	16	1,82	20	4,73	20	7,71
29	184,10	176,19	16	1,96	20	5,1	20	8,31
30	190,50	182,25	16	2,1	20	5,49	20	8,97
31	196,30	188,31	20	2,24	20	5,88	25	9,52
32	203,30	194,36	20	2,39	20	6,3	25	10,19
33	209,20	200,40	20	2,55	20	6,72	25	10,89
34	214,60	206,46	20	2,71	20	7,16	25	11,61
35	221,00	212,52	20	2,88	20	7,61	25	12,35
36	226,80	218,58	20	3,06	25	7,99	25	13,11
37	232,90	224,64	20	3,24	25	8,47	25	13,9
38	239,00	230,69	20	3,42	25	8,96	25	14,7
39	245,10	236,75	20	3,61	25	9,5	25	15,54
40	251,30	242,81	20	3,8	25	9,99	25	16,4
41	257,30	248,87	25	3,98	25	10,51	25	
42	264,50	254,93	25	4,19	25	11,07	25	18,7
43	270,50	260,98	25	4,38	25	11,63	25	19,09
44	276,50	267,04	25	4,61	25	12,21	25	20,03
45	282,50	273,10	25	4,83	25	12,8	25	21
46	287,90	279,16	25	5,05	25	13,4	25	
47	294,00	285,21	25	5,28	25	14,02	25	23
48	300,10	291,27	25	5,52	25	14,65	25	24,04
49	306,20	297,33	25	5,76	25		25	
50	312,30	303,39	25	6	25	15,95	25	26,17
51	318,40	309,45	25	6,25	25		25	
52	324,50	315,50	25	6,5	25	17,31	25	28,4
53	330,50	321,56	25	6,77	25		25	
54	336,60	327,64	25	7,03	25	18,73	25	30,72
55	342,70	333,70	25	7,3	25	19,45	25	31,91
56	348,70	339,75	25	7,57	25	20,2	25	
57	355,40	345,81	25	7,85	25	20,95	25	34,28
58	361,50	351,87	25	8,13	25	21,72	25	
59	367,50	357,93	25		25		25	
60	373,00	363,99	25	8,72	25	23,3	25	38,12
62	385,10	376,12	25	9,33	30		25	
64	397,20	388,24	25	9,95	30	26,62	30	
65	403,20	394,29	25	10,27	30	27,48	30	45
66	409,30	400,35	30		30	29	30	
68	421,40	412,49	30	11,24	30		30	
70	433,60	424,60	30	11,92	30	32,01	30	52,42
72	447,00	436,74	30	12,63	30	33,92	30	55,55
75	463,90	454,91	30	13,72	30	36,88	30	
76	469,90	460,99	30	14,09	30	37,9	30	62,09
78	482,10	473,10	30		30		30	
80	494,20	485,22	30	15,65	30	42,1	30	68,98
85	524,50	515,55	30	17,7	30	47,66	30	78,1
90	554,80	545,86	30	19,87	30	53,36	30	87,79
95	585,10	576,17	30	22,18	30	59,8	30	98,04
100	615,40	606,47	30	24,6	30	66,39	30	108,86
110	676,10	667,11	30	29,84	30		30	
114	700,60	691,36	30	32,07	30	86,68	30	142,15
120	736,70	727,74	30	35,58	30		30	157,77
125	767,00	758,05	30	38,63	30	104,5	30	171,42

Discos Plate wheels	1"x17,02mm 16B-1-2-3
Para cadena de rodillos **For roller chains**	s/ DIN 8187 ISO/R 606

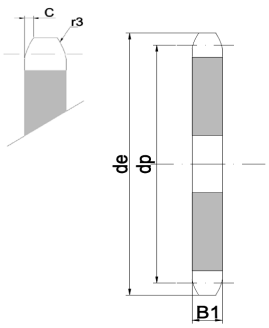

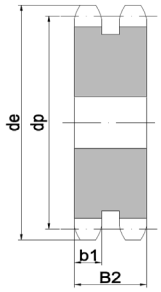

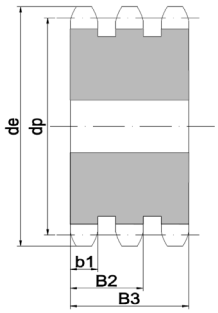

DISCO	PLATE-WHEEL		mm
Radio diente	Tooth radius	r3	26
Ancho curva	curve width	C	2,5
Ancho diente	Tooth width	B1	16,2
Ancho diente	Tooth width	b1	15,8
Ancho diente	Tooth width	B2	47,7
Ancho diente	Tooth width	B3	79,6

CADENA	CHAIN	mm
Paso	Pitch	25,4
Ancho interior	Inner width	17,02
Diámetro rodillo	Roller diámeter	15,88

Z	d_e	d_p	S		D		T	
			D_1	Kg	D_1	Kg	D_1	Kg
8	77	66,37	16	0,3	16	0,71	16	1,13
9	85	74,27	16	0,39	16	0,97	16	1,56
10	93	82,19	16	0,51	16	1,27	16	2,05
11	99,5	90,14	16	0,63	20	1,57	20	2,53
12	109	98,14	16	0,77	20	1,94	20	3,15
13	117	106,12	16	0,92	20	2,36	20	3,84
14	125	114,15	16	1,08	20	2,81	20	4,59
15	133	122,17	16	1,26	20	3,31	20	5,4
16	141	130,20	20	1,43	20	3,84	25	6,16
17	149	138,22	20	1,64	20	4,41	25	7,11
18	157	146,28	20	1,85	20	5,01	25	8,11
19	165,2	154,33	20	2,08	20	5,66	25	9,18
20	173	162,38	20	2,32	20	6,34	25	10,31
21	181,2	170,43	20	2,58	25	7	25	11,51
22	189,3	178,48	20	2,84	25	7,76	25	12,77
23	197,5	186,53	20	3,13	25	8,56	25	14,1
24	205,5	194,59	20	3,42	25	9,4	25	14,49
25	213,5	202,66	20	3,73	25	10,28	25	16,94
26	221,6	210,72	20	4,05	25	11,2	30	18,33
27	229,6	218,79	20	4,38	25	12,15	30	19,91
28	237,7	226,85	20	4,73	25	13,14	30	21,55
29	245,8	234,92	20	5,09	25	14,17	30	23,26
30	254	243,00	20	5,46	25	15,24	30	25,04
31	262	251,08	25	5,82	25	16,35	30	26,88
32	270	259,13	25	6,22	25	17,5	30	28,78
33	278,5	267,21	25	6,63	25	18,68	30	30,75
34	287	275,28	25	7,06	25	19,9	30	32,78
35	296,2	283,36	25	7,5	25	21,16	30	34,88
36	304,6	291,44	25	7,95	25	22,46	30	37,04
37	312,6	299,51	25	8,41	25	23,8	30	
38	320,7	307,59	25	8,88	25	25,18	30	41,56
39	328,8	315,67	25	9,37	25	26,59	30	
40	336,9	323,75	25	9,88	25	28,04	30	46,42
41	345	331,82	25	10,39	-		-	
42	353	339,90	25	10,92	25	31,07	30	51,34
43	361,1	347,98	25	11,46	25		-	
44	369,1	356,06	25	12,02	25	34,24	30	56,63
45	377,1	364,13	25	12,6	25	35,89	30	59,36
46	385,2	372,21	25	13,17	25	37,56	30	62,17
47	393,2	380,29	25	13,76	-		-	
48	401,3	388,36	25	14,37	25	41,06	30	67,97
49	409,3	396,44	25	14,99	-		-	
50	417,4	404,52	25	15,63	25	44,7	30	74,01
51	425,5	412,60	30	16,25	30		40	
52	433,6	420,67	30	16,9	30	48,4	40	79,98
53	441,7	428,75	30	17,58	-		-	
54	448,3	436,85	30	18,26	-		-	
55	457,9	444,93	30	18,96	30	54,38	40	89,92
56	466	453,01	30	19,67	40	56,26	-	
57	474	461,07	30	20,5	40	58,35	40	96,87
58	482,1	469,16	30		-		-	
59	490,2	477,24	30	21,13	-		-	
60	498,3	485,32	30	22,65	40	64,9	40	107,78
62	514,5	501,50	30	24,22	40	69,46	-	
64	530,7	517,65	30	25,84	-		-	
65	538,8	525,73	30	26,67	40	76,59	40	127,24
66	546,8	533,80	30		-		-	
68	562,9	549,98	30	29,23	40	84,07	40	
70	579,2	566,14	30	31,01	40	89,24	40	148,31
72	595,4	582,32	30	32,84	40	94,6	40	157,18
75	619,7	606,55	30	35,68	40	102,85	40	
76	627	614,65	30	36,65	40	105,69	40	175,7
78	643,3	630,80	30	38,64	-		-	
80	660	646,96	30	40,68	40	117,43	40	195,25
85	699,9	687,40	30	46	40	132,96	40	221,13
90	740,3	727,81	30	51,65	40	149,46	40	248,61
95	781,1	768,22	30	57,62	40	166,91	40	277,7
100	821,1	808,63	30	63,62	40	181,33	40	
110	902	889,48	30	77,5	40		40	
114	934,3	921,81	30	83,31	40	242,01	40	402,85
120	982,8	970,33	30	92,4	40		40	
125	1023,2	1010,73	30	100,33	40	291,84	40	485,9

PIÑONES SPROCKETS	1" 1/4"x3/4" 20B-1-2-3
Para cadena de rodillos **For roller chains**	s/ DIN 8187 ISO/R 606

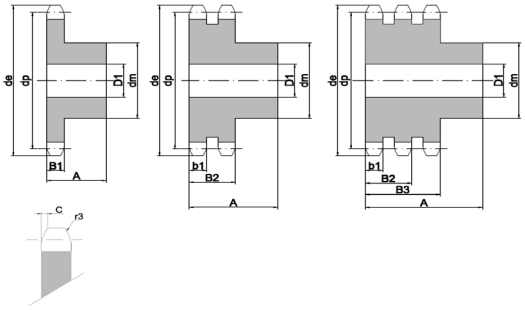

PIÑÓN	SPROCKET		mm
Radio diente	Tooth radius	r3	32
Ancho curva	curve width	C	3,5
Ancho diente	Tooth width	B1	18,5
Ancho diente	Tooth width	b1	18,2
Ancho diente	Tooth width	B2	54,6
Ancho diente	Tooth width	B3	91

CADENA	CHAIN	mm
Paso	Pitch	31,75
Ancho interior	Inner width	19,56
Diámetro rodillo	Roller diámeter	19,05

* Material Fe - Cubo soldado (welded bucket)

Z	d_e	d_p	Simple				Doble				Triple			
			d_m	D_1	A	Kg.	d_m	D_1	A	Kg.	d_m	D_1	A	Kg.
8	98,10	82,96	53	20	40	0,85	53	20	75	0,81	53	25	110	1,19
9	108,00	92,84	63	20	40	1,19	63	20	75	1,15	63	25	110	1,68
10	117,90	102,74	70	20	40	1,51	70	20	75	1,52	70	25	110	2,24
11	127,80	112,68	77	20	45	2,04	80	25	80	2,08	80	30	115	2,86
12	137,80	122,68	88	20	45	2,58	90	25	80	2,6	90	30	115	3,62
13	147,80	132,65	98	20	45	3,15	100	25	80	3,18	100	30	115	4,45
14	157,80	142,68	108	20	45	3,78	110	25	80	3,82	110	30	115	5,37
15	167,90	152,72	118	20	45	4,47	120	25	80	4,51	120	30	115	6,37
16	177,90	162,75	120	25	50	5,25	120	30	80	5,17	120	30	115	7,45
17	187,90	172,78	120	25	50	5,61	120	30	80	5,98	120	30	115	8,6
18	198,00	182,85	120	25	50	6	*120	30	80	6,84	*120	30	115	9,84
19	208,10	192,91	120	25	50	6,4	*120	30	80	7,76	*120	30	115	11,16
20	218,10	202,98	120	25	50	6,84	*120	30	80	8,52	*120	30	115	12,36
21	228,20	213,04	140	25	55	8,79	*140	30	80	9,24	*140	30	115	13,56
22	238,30	223,11	140	25	55	9,27	*140	30	80	10	*140	30	115	14,82
23	248,30	233,17	140	25	55	9,77	*140	30	80	10,8	*140	30	115	16,15
24	258,40	243,23	140	25	55	10,3	*140	30	80	11,64	*140	30	115	17,53
25	268,50	253,33	140	25	55	10,85	*140	30	80	12,52	*140	30	115	18,99
26	278,60	263,40	*150	30	55	12,07	*150	30	80	13,43	*150	30	115	20,34
27	288,60	273,49	*150	30	55	12,67	*150	30	80	14,38	*150	30	115	21,92
28	298,70	283,56	*150	30	55	13,29	*150	30	80	15,38	*150	30	115	23,57
29	308,80	293,65	*150	30	55	13,93	*150	30	80	16,41	*150	30	115	25,27
30	318,90	303,75	*150	30	55	14,6	*150	30	80	17,48	*150	30	115	27,05
31	329,00	313,85	*150	30	55	15,28	*150	30	80	18,96	*150	30	115	29,23
32	339,10	323,91	*150	30	55	16	*150	30	80	20,1	*150	30	115	31,13
33	349,20	334,01	*150	30	55	16,73	*150	30	80	21,29	*150	30	115	33,1
34	359,30	344,10	*150	30	55	17,49	*150	30	80	22,21	*150	30	115	35,13
35	369,40	354,20	*150	30	55	18,27	*150	30	80	23,77	*150	30	115	37,23
36	379,50	364,30	*150	30	55	19,08	*150	30	80	25,07	*150	30	115	39,39
37	389,50	374,39	*150	30	55	19,91	*150	30	80	26,41	*150	30	115	
38	399,60	384,49	*150	30	55	20,76	*150	30	80	27,79	*150	30	115	43,9
39	409,70	394,59	*150	30	55	21,73	*150	30	80	29,2	*150	30	115	
40	419,80	404,69	*150	30	55	22,53	*150	30	80	30,65	*150	30	115	48,67

PIÑONES SPROCKETS	1" 1/2"x1" 24B-1-2-3
Para cadena de rodillos **For roller chains**	s/ DIN 8187 ISO/R 606

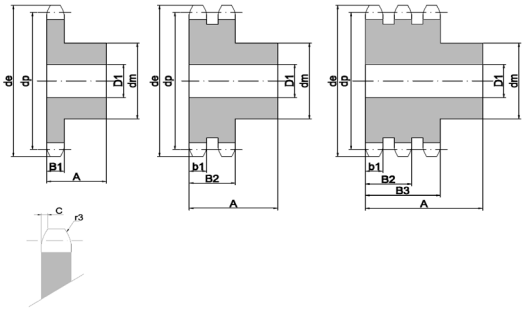

PIÑÓN	SPROCKET		mm
Radio diente	Tooth radius	r3	38
Ancho curva	curve width	C	4
Ancho diente	Tooth width	B1	24,1
Ancho diente	Tooth width	b1	23,6
Ancho diente	Tooth width	B2	72
Ancho diente	Tooth width	B3	120,3

CADENA	CHAIN	mm
Paso	Pitch	38,1
Ancho interior	Inner width	25,4
Diámetro rodillo	Roller diámeter	25,4

* Material Fe - Cubo soldado (welded bucket)

Z	d_e	d_p	Simple				Doble				Triple			
			d_m	D_1	A	Kg.	d_m	D_1	A	Kg.	d_m	D_1	A	Kg.
8	115,00	99,55	58	20	45	1,38	58	25	95	2,7	58	25	140	4
9	126,40	111,4	70	20	45	1,9	70	25	95	3,79	70	25	140	5,62
10	138,00	123,29	80	20	45	2,47	80	25	95	5,01	80	25	140	7,45
11	150,00	135,21	90	25	50	3,27	90	25	100	6,62	90	30	150	9,73
12	162,00	147,22	102	25	50	4,09	102	25	100	8,28	102	30	150	12,24
13	174,20	159,18	114	25	50	5	114	25	100	10,13	114	30	150	15,02
14	186,20	171,22	128	25	50	6,09	128	25	100	12,24	128	30	150	18,16
15	198,20	183,26	132	25	50	6,84	132	25	100	14,08	132	30	150	21,09
16	210,30	195,3	136	25	55	8,2	136	25	100	15,88	136	30	150	24,25
17	222,30	207,34	136	25	55	8,87	136	30	100	17,8	136	30	150	27,42
18	234,30	219,42	136	25	55	9,59	*160	30	100	21,08	*160	30	150	32,12
19	246,50	231,49	136	25	55	10,36	*160	30	100	23,26	*160	30	150	35,74
20	258,60	243,57	136	25	55	11,16	*160	30	100	25,57	*160	30	150	39,57
21	270,60	255,65	*150	30	60	13,35	*160	30	100	28,01	*160	40	150	42,98
22	282,70	267,73	*150	30	60	14,24	*160	30	100	30,59	*160	40	150	47,25
23	294,80	279,8	*150	30	60	15,18	*160	30	100	33,29	*160	40	150	51,74
24	306,80	291,88	*150	30	60	16,16	*160	30	100	36,13	*160	40	150	56,44
25	319,00	304	*150	30	60	17,19	*160	30	100	39,09	*160	40	150	61,37
26	331,00	316,08	*150	30	60	18,25	*160	30	100	42,19	*160	40	150	66,52
27	343,20	328,19	*150	30	60	19,37	*160	30	100	45,41	*160	40	150	71,88
28	355,20	340,27	*150	30	60	20,52	*160	30	100	48,77	*160	40	150	77,46
29	367,30	352,38	*150	30	60	21,72	*160	30	100	52,26	*160	40	150	
30	379,50	364,5	*150	30	60	22,97	*160	30	100	55,88	*160	40	150	89,28
31	391,60	376,62	*150	30	60	24,25	*160	40	100	59,19	-	-	-	
32	403,70	388,69	*150	30	60	25,59	*160	40	100	63,07	*160	40	150	101,97
33	415,80	400,81	*150	30	60	26,96	*160	40	100	67,08	*160	40	150	
34	427,80	412,93	*150	30	60	28,38	*160	40	100	71,21	*160	40	150	
35	440,00	425,04	*150	30	60	29,84	*160	40	100	75,49	*160	40	150	122,64
36	452,00	437,16	*150	30	60	31,34	*160	40	100	79,89	*160	40	150	
37	464,20	449,27	*150	30	60	32,9	*160	40	100	84,43	-	-	-	
38	476,20	461,39	*150	30	60	34,49	*160	40	100	89,09	*160	40	150	145,28
39	488,50	473,5	*150	30	60		*160	40	100		-	-	-	
40	500,60	485,62	*150	30	60	37,81	*160	40	100	98,8	*160	40	150	161,46

Discos Plate wheels	1" 1/4"x3/4" 20B-1-2-3
Para cadena de rodillos **For roller chains**	s/ DIN 8187 ISO/R 606

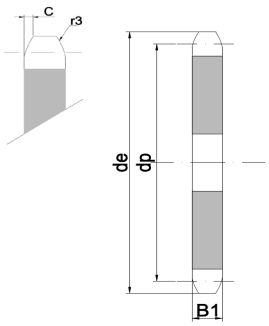

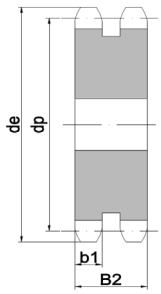

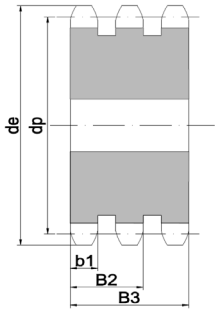

DISCO	PLATE-WHEEL		mm
Radio diente	Tooth radius	r3	32
Ancho curva	curve width	C	3,5
Ancho diente	Tooth width	B1	18,5
Ancho diente	Tooth width	b1	18,2
Ancho diente	Tooth width	B2	54,6
Ancho diente	Tooth width	B3	91

CADENA	CHAIN	mm
Paso	Pitch	31,75
Ancho interior	Inner width	19,56
Diámetro rodillo	Roller diámeter	19,05

Z	d_e	d_p	S		D		T	
			D_1	Kg	D_1	K.	D_1	Kg
8	98,10	82,96	16	0,55	20	1,28	20	2,02
9	108,00	92,84	16	0,73	20	1,74	20	2,79
10	117,90	102,74	16	0,93	20	2,28	20	3,77
11	127,80	112,68	16	1,13	20	2,89	25	4,53
12	137,80	122,68	20	1,38	20	3,56	25	5,64
13	147,80	132,65	20	1,65	20	4,31	25	4,87
14	157,80	142,68	20	1,94	20	5,12	25	8,2
15	167,90	152,72	20	2,26	20	6	25	9,65
16	177,90	162,75	20	2,6	30	6,78	30	11,07
17	187,90	172,78	20	2,96	30	7,8	30	12,75
18	198,00	182,85	20	3,34	30	8,89	30	14,54
19	208,10	192,91	20	3,75	30	10,05	30	16,45
20	218,10	202,98	20	4,19	30	11,27	30	18,47
21	228,20	213,04	25	4,62	30	12,56	30	20,62
22	238,30	223,11	25	5,09	30	13,93	30	22,87
23	248,30	233,17	25	5,6	30	15,36	30	25,24
24	258,40	243,23	25	6,18	30	16,86	30	27,72
25	268,50	253,33	25	6,67	30	18,43	30	30,32
26	278,60	263,40	30	7,21	30	20,07	30	33,03
27	288,60	273,40	30	7,81	30	21,17	30	35,86
28	298,70	283,56	30	8,43	30	23,56	30	38,8
29	308,80	293,65	30	9,07	30	25,39	30	
30	318,90	303,75	30	9,73	30	27,3	30	45,03
31	329,00	313,85	30	10,42	30	29,29	30	
32	339,10	323,91	30	11,13	30	31,34	30	51,72
33	349,20	334,01	30	11,87	30		30	
34	359,30	344,10	30	12,63	30	35,64	30	58,86
35	369,40	354,20	30	13,41	30	37,9	30	62,6
36	379,50	364,30	30	14,22	30	40,22	30	66,46
37	389,50	374,39	30	15,04	30		30	
38	399,60	384,49	30	15,9	30	45,08	30	74,52
39	409,70	394,59	30	16,77	30		30	
40	419,80	404,68	30	17,67	30	50,21	30	83,04
41	429,90	414,36	30	18,59	-		-	
42	440,00	424,88	30	19,54	30	55,62	40	
43	450,10	434,97	30	20,5	-		-	
44	460,20	445,07	30	21,5	-		-	
45	470,30	455,17	30	22,51	30	64,25	40	105,96
46	480,40	465,26	30	23,55	30	67,26	40	
47	490,50	475,36	30		-		-	
48	500,60	485,46	30	25,7	30	73,49	40	
49	510,70	495,55	30		-		-	
50	520,80	505,65	30	27,93	30	80	40	132,13
51	530,90	515,75	30		-		-	
52	541,00	525,84	30	30,27	40	86,55	40	
53	551,10	535,94	30		-		-	
54	561,20	546,07	30	32,69	-		-	
55	571,30	556,16	30	33,94	40		40	161,16
56	581,40	566,26	30	35,21	-		-	
57	591,50	576,36	30	36,51	40	104,71	40	173,58
58	601,60	586,45	30	37,82	-		-	
59	611,70	596,55	30		-		-	
60	621,80	606,65	30	40,53	40	116,43	40	193,06
62	642,00	626,87	30		-		-	
64	662,20	647,06	30	46,22	-		-	
65	672,30	657,16	30	47,7	40	137,34	40	227,83
66	682,40	667,26	30		-		-	
68	702,60	687,48	30		-		-	
70	722,80	707,67	30	55,45	40	159,97	40	265,46
72	743,10	727,90	30		-		-	
75	773,30	758,19	30	63,79	-		-	
76	783,50	768,32	30	66,53	40	189,39	40	314,39
80	823,90	808,72	30	72,71	40	210,38	40	
85	874,40	859,25	30	82,21	-		-	
90	924,90	909,76	30	92,3	-		-	
95	975,40	960,28	30	102,96	40	298,9	40	
100	1026,00	1010,79	40	114,13	-		-	
114	1167,40	1152,26	40	148,73	40	433,24	40	720,16

Discos Plate wheels	1" 1/2"x1" 24B-1-2-3
Para cadena de rodillos **For roller chains**	s/ DIN 8187 ISO/R 606

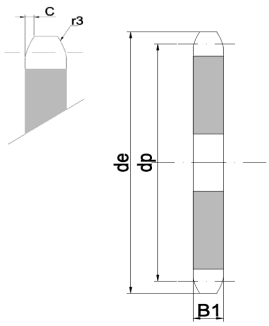

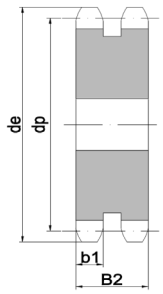

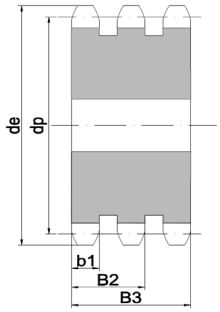

DISCO	PLATE-WHEEL		mm
Radio diente	Tooth radius	r3	38
Ancho curva	curve width	C	4
Ancho diente	Tooth width	B1	24,1
Ancho diente	Tooth width	b1	23,6
Ancho diente	Tooth width	B2	72
Ancho diente	Tooth width	B3	120,3

CADENA	CHAIN	mm
Paso	Pitch	38,1
Ancho interior	Inner width	25,4
Diámetro rodillo	Roller diámeter	25,4

Z	d_e	d_p	S		D		T	
			D_1	Kg	D_1	Kg	D_1	Kg
8	115,00	99,55	20	1	25	2,31	25	3,67
9	126,40	111,4	20	1,32	25	3,18	25	5,1
10	138,00	123,29	20	1,69	25	4,19	25	6,75
11	150,00	135,21	25	2,07	25	5,33	30	8,42
12	162,00	147,22	25	2,53	25	6,59	30	10,5
13	174,20	159,18	25	3,03	25	7,99	30	12,81
14	186,20	171,22	25	3,57	25	9,52	30	15,33
15	198,20	183,26	25	4,16	25	11,18	30	18,08
16	210,30	195,3	25	4,79	30	12,85	30	21,04
17	222,30	207,34	25	5,47	30	14,77	30	24,22
18	234,30	219,42	25	6,19	30	16,82	30	27,61
19	246,50	231,49	25	6,95	30	19	30	31,23
20	258,60	243,57	25	7,76	30	21,31	30	35,06
21	270,60	255,65	30	8,57	30	23,75	40	38,6
22	282,70	267,73	30	9,46	30	26,33	40	42,87
23	294,80	279,8	30	10,4	30	29,03	40	47,36
24	306,80	291,88	30	11,38	30	31,86	40	52,07
25	319,00	304	30	12,41	30	34,83	40	56,99
26	331,00	316,08	30	13,47	30	37,93	40	62,14
27	343,20	328,19	30	14,59	30	41,15	40	67,5
28	355,20	340,27	30	15,74	30	44,51	40	73,08
29	367,30	352,38	30	16,94	30	48	40	
30	379,50	364,5	30	18,91	30	51,61	40	84,9
31	391,60	376,62	30	19,47	40	55,05	-	
32	403,70	388,69	30	20,8	40	58,93	40	97,59
33	415,80	400,81	30	22,18	40	62,94	40	
34	427,80	412,93	30	23,6	40	67,08	40	
35	440,00	425,04	30	25,06	40	71,35	40	118,26
36	452,00	437,16	30	26,6	40	75,75	40	
37	464,20	449,27	30	28,12	40	80,28	-	
38	476,20	461,39	30	29,71	40	84,95	40	140,9
39	488,50	473,5	30		40		-	158,08
40	500,60	485,62	30	33,03	40	94,66	40	
41	512,60	497,74	30	34,75	-		-	
42	524,70	509,85	30	36,52	40	104,9	40	
43	536,80	521,97	30		-		-	
44	549,00	534,08	30		-		-	
45	561,20	546,20	30	42,08	40	121,24	40	201,37
46	573,30	558,32	30	44,03	40		40	
47	585,40	570,43	30		-		-	
48	597,40	582,55	30	48,04	40	138,75	40	230,56
49	609,50	594,66	30		-		-	
50	621,70	606,78	30	52,24	40	151,08	40	251,11
51	633,80	618,89	30		-		-	
52	646,00	631,01	30	56,6	-		-	
53	658,00	643,13	30		-		-	
54	670,20	655,28	30	61,14	-		-	
55	682,30	667,40	30	63,48	40		40	
56	694,40	679,15	30	65,86	-		-	
57	706,50	691,63	30	68,28	40	198,34	40	329,92
58	718,60	703,74	30		-		-	
59	730,70	715,86	30		-		-	
60	742,80	727,97	30	75,82	40	220,55	40	366,97
62	767,20	752,24	40	80,95	-		-	
64	791,30	776,48	40		-		-	
65	803,40	788,59	40	89,14	40	260,19	40	
66	815,60	800,71	40		-		-	
68	839,80	824,98	40		-		-	
70	864,20	849,21	40	103,77	-		-	
72	888,40	873,48	40		-		-	
75	924,80	909,83	40		-		-	
76	936,90	921,98	40	122,54	40	358,88	40	597,76
80	985,40	970,44	40	135,99	-		-	
85	1046,00	1031,10	40	153,79	-		-	
95	1167,30	1152,33	40	192,67	-	583	-	

PIÑONES SPROCKETS	1" 3/4"x1" 1/4" 28B-1-2-3
Para cadena de rodillos **For roller chains**	s/ DIN 8187 ISO/R 606

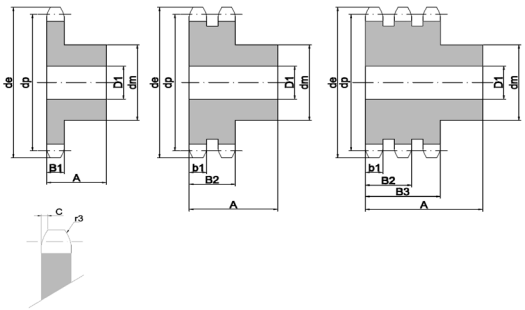

PIÑÓN	SPROCKET		mm
Radio diente	Tooth radius	r3	44
Ancho curva	curve width	C	5
Ancho diente	Tooth width	B1	29,4
Ancho diente	Tooth width	b1	28,8
Ancho diente	Tooth width	B2	88,4
Ancho diente	Tooth width	B3	148

CADENA	CHAIN	mm
Paso	Pitch	44,45
Ancho interior	Inner width	30,99
Diámetro rodillo	Roller diámeter	27,94

* Material Fe - Cubo soldado (welded bucket)

Z	d_e	d_p	Simple				Doble				Triple			
			d_m	D_1	A	Kg.	d_m	D_1	A	Kg.	d_m	D_1	A	Kg.
8	132,00	116,15	74	25	70	2,86	74	30	120	4,75	74	30	180	7,04
9	148,40	129,96	88	25	70	4	88	30	120	6,66	88	30	180	9,89
10	162,30	143,85	100	25	70	5,18	100	30	120	8,79	100	30	180	13,1
11	176,30	157,77	112	25	70	6,51	112	30	120	11,19	112	30	180	16,73
12	189,50	171,74	125	25	70	8,04	125	30	120	13,91	125	30	180	20,84
13	204,20	185,75	125	25	70	8,88	125	30	120	16,25	125	30	180	24,7
14	218,20	199,76	125	25	70	9,79	125	30	120	18,81	125	30	180	28,93
15	232,30	213,79	125	25	70	10,77	*145	30	120	22,64	*145	30	180	34,58
16	246,30	227,84	*160	30	75	14,96	*160	30	120	26,52	*160	30	180	40,44
17	260,00	241,91	*160	30	75	16,09	*160	30	120	29,74	*160	30	180	45,77
18	274,00	255,98	*160	30	75	17,28	*160	30	120	33,17	*160	30	180	51,76
19	289,00	270,06	*160	30	75	18,56	*180	30	120	38,14	*180	30	180	58,07
20	303,00	284,15	*160	30	75	19,9	*180	30	120	42,02	*180	30	180	64,49
21	317,00	298,24	*160	30	75	21,31	*180	30	120	49,1	*180	40	180	71,28
22	331,00	312,34	*160	30	75	22,8	*180	30	120	50,4	*180	40	180	
23	345,00	326,44	*160	30	75	24,36	*180	30	120	54,92	*180	40	180	85,94
24	359,00	340,55	*160	30	75	26	*180	30	120		*180	40	180	
25	373,00	354,66	*160	30	75	27,7	*180	30	120	64,62	*180	40	180	112,07
26	387,00	368,77	*160	30	75	29,48	*180	40	120	69,28	*180	40	180	
27	401,40	382,88	*160	30	75	31,36	*180	40	120		*180	40	180	
28	416,00	397	*160	30	75	33,26	*180	40	120	80,28	*180	40	180	
29	430,00	411,12	*160	30	75		*180	40	120		*180	-	-	
30	444,00	425,24	*160	30	75	37,33	*180	40	120	92,17	*180	40	180	148,79
31	458,00	439,37	*160	30	75		-	-	-		-	-	-	
32	472,00	453,49	*180	30	75	43,59	-	-	-		-	-	-	
33	486,00	467,62	*180	30	75		-	-	-		-	-	-	
34	500,00	481,75	*180	30	75	48,24	-	-	-		-	-	-	
35	514,00	495,88	*180	30	75	50,57	*200	40	120	127,17	*200	40	180	
36	529,00	510,01	*180	30	75	53,18	-	-	-		-	-	-	
37	543,00	524,14	*180	30	75		-	-	-		-	-	-	
38	557,00	538,27	*180	30	75	58,4	*200	40	120	149,9	*200	40	180	244,01
39	571,00	552,4	*180	30	75		-	-	-		-	-	-	
40	585,00	566,54	*180	30	75	63,92	*200	40	120	167,15	*200	40	180	271,1

PIÑONES SPROCKETS	2"x1" 1/4 32B-1-2-3
Para cadena de rodillos **For roller chains**	s/ DIN 8187 ISO/R 606

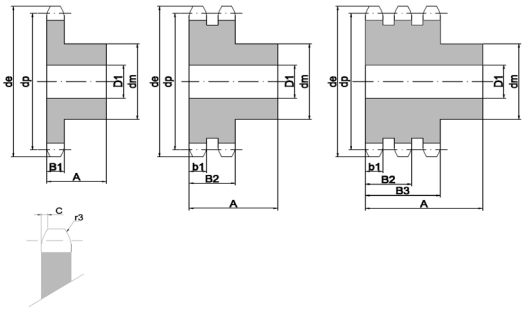

PIÑÓN	SPROCKET		mm
Radio diente	Tooth radius	r3	51
Ancho curva	curve width	C	5
Ancho diente	Tooth width	B1	29,4
Ancho diente	Tooth width	b1	28,8
Ancho diente	Tooth width	B2	87,4
Ancho diente	Tooth width	B3	146

CADENA	CHAIN	mm
Paso	Pitch	50,8
Ancho interior	Inner width	30,99
Diámetro rodillo	Roller diámeter	29,21

* Material Fe - Cubo soldado (welded bucket)

Z	d_e	d_p	Simple				Doble				Triple			
			d_m	D_1	A	Kg.	d_m	D_1	A	Kg.	d_m	D_1	A	Kg.
8	153,20	132,69	85	25	80	4,2	85	30	120	6,65	85	30	180	9,9
9	169,00	148,54	100	25	80	5,78	100	30	120	9,14	100	30	180	13,65
10	185,00	164,44	115	25	80	7,6	115	30	120	12,01	115	30	180	17,97
11	200,80	180,34	125	30	80	9,26	125	35	120	14,75	125	35	180	22,22
12	216,80	196,29	*133	30	80	10,91	*133	35	120	17,95	*133	35	180	27,23
13	232,80	212,29	*145	30	80	0,,05	*145	35	120	21,68	*145	35	180	32,98
14	248,80	228,29	*145	30	80	14,25	*160	35	120	25,03	*145	35	180	38,5
15	264,80	244,3	*160	30	80	15,53	*160	35	120	29,3	*160	35	180	45,04
16	280,90	260,4	*160	30	90	19,87	*160	40	120	33,21	*160	40	180	51,5
17	296,90	276,4	*170	30	90	21,35	*180	40	120	38,76	*180	40	180	61,45
18	313,00	292,55	*170	30	90	22,92	*180	40	120	43,24	*180	40	180	68,85
19	329,10	308,66	*170	30	90	24,53	*200	40	120	49,5	*200	40	180	76,73
20	345,10	324,71	*180	30	90	28,5	*200	40	120	54,56	*200	40	180	85,07
21	361,30	340,82	*180	30	90	30,36	*200	40	120	59,87	*200	40	180	93,89
22	377,50	356,98	*180	30	90	32,31	*200	40	120	65,47	*200	40	180	
23	393,60	373,08	*180	30	90	34,36	*200	40	120	71,35	*200	40	180	112,93
24	409,70	389,18	*180	30	90	36,5	*200	40	120	77,52	*200	40	180	
25	425,80	405,33	*180	30	90	38,74	*200	40	120	83,66	*200	40	180	133,86
26	441,90	421,44	*180	30	90	41,07	*200	40	120	90,69	*200	40	180	
27	458,10	437,59	*180	30	90		*200	40	120		*200	40	180	
28	474,20	453,69	*180	30	90	46,01	*200	40	120	104,99	*200	40	180	
29	490,40	469,9	*180	30	90		-	-	-		-	-	-	
30	506,50	486	*180	30	90	51,34	*200	40	120	120,41	*200	40	180	
32	538,80	518,26	*180	30	90	59,89	-	-	-		-	-	-	
35	589,50	566,72	*180	30	90	69,16	-	-	-	163,85	-	-	-	267,49
38	635,50	615,14	*180	30	90	79,28	-	-	-	193,33	-	-	-	316,22
40	670,30	647,49	*180	30	90	86,5	-	-	-	214,39	-	-	-	

Discos	1" 3/4"x1" 1/4"	Z	d_e	d_p	S		D		T	
Plate wheels	**28B-1-2-3**				D_1	Kg	D_1	K.	D_1	Kg
Para cadena de rodillos **For roller chains**	s/ DIN 8187 ISO/R 606	8	132,00	116,15	25	1,71	25	4,01	25	6.39
		9	148,40	129,96	25	2,26	25	5,48	25	8,8
		10	162,30	143,85	25	2,88	25	7,17	25	11,56
		11	176,30	157,77	25	3,53	25	8,92	30	14,44
		12	189,50	171,74	25	4,29	25	11,04	30	17,93
		13	204,20	185,75	25	5,12	25	13,38	30	21,79
		14	218,20	199,76	25	6,03	25	15,94	30	26,02
		15	232,30	213,79	25	7,01	25	18,72	30	30,61
		16	246,30	227,84	30	8,02	30	21,71	30	35,57
		17	260,00	241,91	30	9,14	30	24,92	30	40,89
		18	274,00	255,98	30	10,34	30	28,36	30	46,58
		19	289,00	270,06	30	11,61	30	32	30	52,64
		20	303,00	284,15	30	12,95	30	35,87	30	59,06
		21	317,00	298,24	30	14,37	30	39,96	30	65,2
		22	331,00	312,34	30	15,86	30	44,26	30	
		23	345,00	326,44	30	17,42	30	48,78	30	79,87
		24	359,00	340,55	30	19,05	30		30	
		25	373,00	354,66	30	20,76	30	58,5	40	95,99
		26	387,00	368,77	30	22,54	30	63,28	40	
		27	401,40	382,88	30	24,39	30		40	
		28	416,00	397	30	26,32	30	74,29	40	
		29	430,00	411,12	30		30		-	
		30	444,00	425,24	30	30,38	30	86,17	40	142,7
		31	458,00	439,37	30		-		-	
		32	472,00	453,49	30	34,74	-		-	
		33	486,00	467,62	30		-		-	
		34	500,00	481,75	30	39,38	-		-	
		35	514,00	495,88	30	41,82	30	119,69	40	
		36	529,00	510,01	30	44,32	-		-	
		37	543,00	524,14	30		-		-	
		38	557,00	538,27	30	49,55	30	142,42	40	236,43
		39	571,00	552,4	30		-		-	
		40	585,00	566,54	30	55,07	30	158,67	40	263,52
		45	656,00	637,22	30	70,13	30	203,1	40	337,73
		50	726,00	707,91	30	87,01	30	252,99	40	
		57	825,00	806,9	40	113,56	40	332	40	552,76
		60	869,00	849,32	40	126,08	40		40	
		76	1095,00	1075,62	40	203,89	40	600,35	40	1000,97

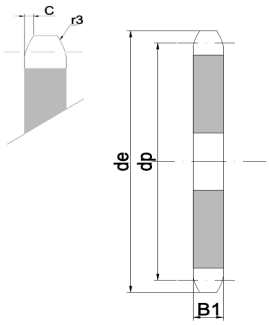

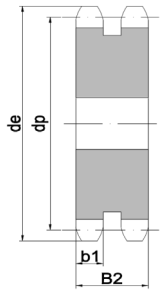

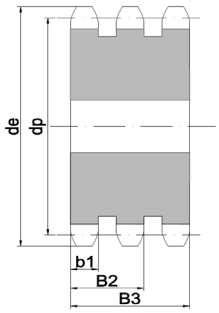

DISCO	PLATE-WHEEL		mm
Radio diente	Tooth radius	r3	44
Ancho curva	curve width	C	5
Ancho diente	Tooth width	B1	29,4
Ancho diente	Tooth width	b1	28,8
Ancho diente	Tooth width	B2	88,4
Ancho diente	Tooth width	B3	148

CADENA	CHAIN	mm
Paso	Pitch	44,45
Ancho interior	Inner width	30,99
Diámetro rodillo	Roller diámeter	27,94

Discos	1" 3/4"x1" 1/4"	Z	d_e	d_p	S		D		T	
Plate wheels	**32B-1-2-3**				D_1	Kg	D_1	K.	D_1	Kg
Para cadena de rodillos **For roller chains**	s/ DIN 8187 ISO/R 606	8	153,20	132,69	25	2,27	25	5,53	25	8,83
		9	169,00	148,54	25	2,99	25	7,46	25	11,99
		10	185,00	164,44	25	3,81	25	9,68	25	15,63
		11	200,80	180,34	30	4,67	35	11,86	35	19,2
		12	216,80	196,29	30	5,67	35	14,64	35	23,78
		13	232,80	212,29	30	6,77	35	17,7	35	28,83
		14	248,80	228,29	30	7,97	35	21,05	35	34,35
		15	264,80	244,3	30	9,26	35	24,68	35	40,34
		16	280,90	260,4	30	10,64	40	28,338	40	46,47
		17	296,90	276,4	30	12,12	40	32,57	40	53,4
		18	313,00	292,55	30	13,69	40	37,05	40	60,8
		19	329,10	308,66	30	15,36	40	41,8	40	68,68
		20	345,20	324,71	30	16,99	40	46,84	40	77,02
		21	361,30	340,82	30	18,85	40	52,15	40	85,84
		22	377,50	356,98	30	20,8	40	57,75	40	
		23	393,60	373,08	30	22,85	40	63,63	40	104,88
		24	409,70	389,18	30	24,99	40	69,8	40	
		25	425,80	405,33	30	27,23	40	76,24	40	125,81
		26	441,90	421,44	30	29,56	40	82,97	40	
		27	458,10	437,59	30		40		40	
		28	474,20	453,69	30	34,51	40	97,27	40	
		29	490,40	469,9	30		-		-	
		30	506,50	486	30	39,84	40	112,7	40	186,37
		32	538,80	518,26	30	45,5	-		-	
		35	589,50	566,72	30	54,81	40	156,19	40	258,69
		38	635,50	615,14	30	64,93	40	185,67	40	30773
		40	670,30	647,49	40	72,16	40	206,73	40	
		45	751,00	728,26	40	91,87	40	265,32	40	438,64
		50	831,80	809,04	40	113,96	40	328,95	40	549,27
		57	945,00	922,17	40	148,86	40	431,27	40	716,72
		60	993,40	970,63	40	165,24	40		40	
		76	1252	1229,28	40	267	40	757,78	40	1295,6

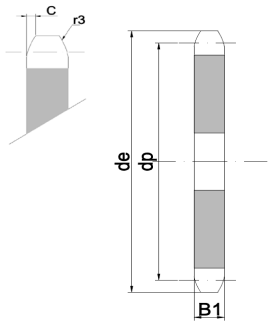

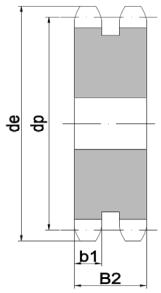

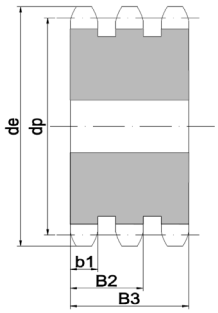

DISCO	PLATE-WHEEL		mm
Radio diente	Tooth radius	r3	51
Ancho curva	curve width	C	5
Ancho diente	Tooth width	B1	29,4
Ancho diente	Tooth width	b1	28,8
Ancho diente	Tooth width	B2	87,4
Ancho diente	Tooth width	B3	146

CADENA	CHAIN	mm
Paso	Pitch	50,8
Ancho interior	Inner width	30,99
Diámetro rodillo	Roller diámeter	29,21

PIÑONES SIMPLES EN ACERO INOXIDABLE DIN 8187-ISO 606

SIMPLE SPROCKETS IN STAINLESS STEEL DIN 8187-ISO 606

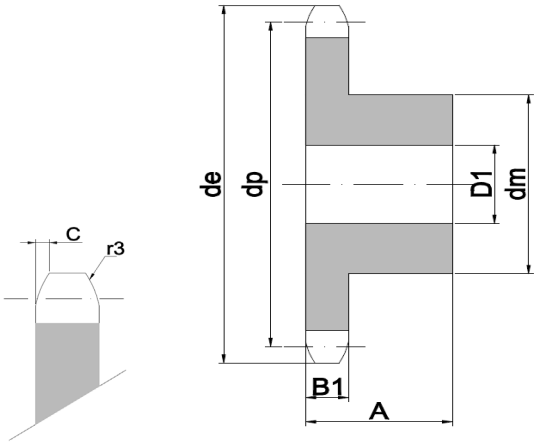

3/8"x7/32" Piñón en acero inoxidable 06B-1 "AISI 304"

3/8"x7/32" Stainless steel sprockets 06B-1 "AISI 304"

Z	d_e	d_p	d_m	D_1	A	Kg
15	49,3	45,81	34	8	25	0,18
16	52,3	48,82	37	10	28	0,24
17	55,3	51,83	40	10	28	0,28
18	58,3	54,85	43	10	28	0,33
19	61,3	57,87	45	10	28	0,36
20	64,3	60,89	46	10	28	0,39
21	68	63,91	48	12	28	0,42
23	73,5	69,95	52	12	28	0,5
25	80	76	57	12	28	0,6
30	94,7	91,12	60	12	30	0,72

1/2"x5/16" Piñón en acero inoxidable 08B-1 "AISI 304"

1/2"x5/16" Stainless steel sprockets 08B-1 "AISI 304"

Z	d_e	d_p	d_m	D_1	A	Kg
13	57,9	53,06	37	10	28	0,26
15	65,9	61,09	45	10	28	0,38
16	69,9	65,1	50	12	28	0,46
17	74	69,11	52	12	28	0,51
18	78	73,14	56	12	28	0,59
20	86	81,19	64	12	28	0,76
21	90,1	85,22	68	14	28	0,85
23	98,1	93,27	70	14	28	0,94
25	106,2	101,33	70	14	28	1,01
30	126,3	121,5	80	16	30	1,46

5/8"x3/8" Piñón en acero inoxidable 10B-1 "AISI 304"

5/8"x3/8" Stainless steel sprockets 10B-1 "AISI 304"

Z	d_e	d_p	d_m	D_1	A	Kg
15	83	76,36	57	12	30	0,67
16	88	81,37	60	12	30	0,76
17	93	86,39	60	12	30	0,88
18	98,3	91,42	70	14	30	1,01
19	103,3	96,45	70	14	30	1,15
20	108,4	101,49	75	14	30	1,21
21	113,4	106,52	75	16	30	1,35
23	123,4	116,58	80	16	30	1,47
25	134	126,66	80	16	30	1,6
30	158,8	151,87	90	20	35	2,41

3/4"x7/16" Piñón en acero inoxidable 12B-1 "AISI 304"

3/4"x7/16" Stainless steel sprockets 12B-1 "AISI 304"

Z	d_e	d_p	d_m	D_1	A	Kg
13	87,5	79,59	58	16	35	0,8
15	99,8	91,63	70	16	35	1,16
16	105,5	97,65	75	16	35	1,34
17	111,5	103,67	80	16	35	1,53
18	118	109,71	80	16	35	1,62
19	124,2	115,75	80	16	35	1,7
20	129,7	121,78	80	16	35	1,82
21	136	127,82	90	20	40	2,34
23	149	139,9	90	20	40	2,55
25	160	152	90	20	40	2,79

1"x17,02 Piñón en acero inoxidable 16B-1 "AISI 304"

1"x17,02 Stainless steel sprockets 16B-1 "AISI 304"

Z	d_e	d_p	d_m	D_1	A	Kg
13	117	106,12	78	16	40	1,75
15	133	122,17	92	16	40	2,44
16	141	130,2	100	20	45	3,15
17	149	138,22	100	20	45	3,33
18	157	146,28	100	20	45	3,57
19	165,2	154,33	100	20	45	3,77
20	173	162,38	100	20	45	4,02
21	181,2	170,43	110	20	50	5,12

PIÑONES ESPECIALES PARA CADENAS BASADOS EN DIN 8187-ISO 606

SPECIAL SPROCKETS FOR ROLLER CHAINS ACCORDING TO DIN 8187-ISO 606

Los piñones especiales están basados en las normas DIN 8187-ISO 606 para los moyu y dentados, se pueden mecanizar chaveteros, prisioneros y ejes acorde con las necesidades del cliente. Los diámetros de los ejes se fabrican según tolerancia H7, los chaveteros según DIN 6885 / UNI 6604 alineados al diente. Los prisioneros se fabrican a 90º (uno alineado con el chavetero).

Special sprockets are manufactured according to DIN 8187-ISO 606 for hubs and teeth, the key holes, screw holes and shants can be produce according to the customers requeriments. The shafts (inner diameters or holes) are made according to tolerance H7, the key holes are made according to DIN 6885 / UNI 6604 located on the center line of a tooth. The screw holes are located 90 degrees between them (one of them is located in the center of the key hole).

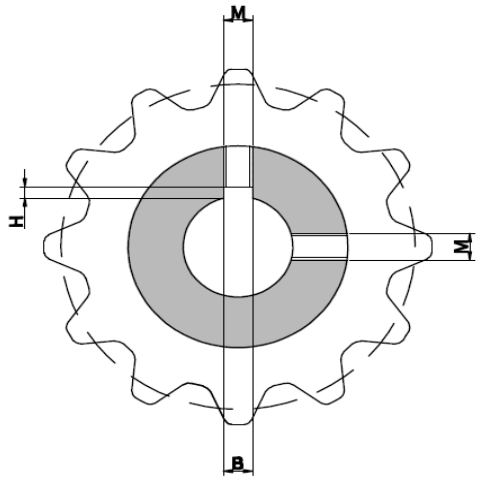

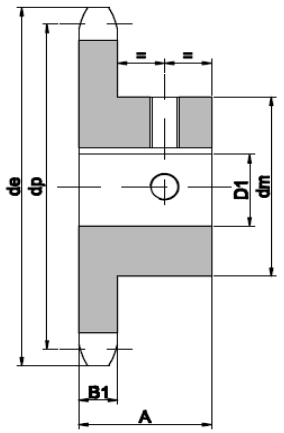

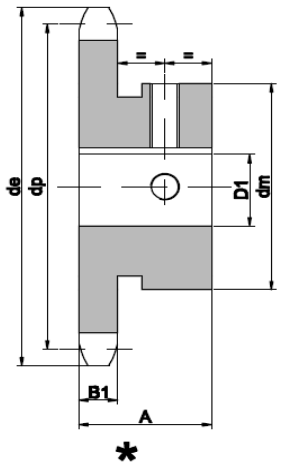

	D_1		B		H	M
Ø	10	H7	3	H9	1,4	M4
Ø	12	H7	4	H9	1,8	M4
Ø	14	H7	5	H9	2,3	M4
Ø	15	H7	5	H9	2,3	M4
Ø	16	H7	5	H9	2,3	M4
Ø	18	H7	6	H9	2,8	M5
Ø	19	H7	6	H9	2,8	M5
Ø	20	H7	6	H9	2,8	M5
Ø	22	H7	6	H9	2,8	M5
Ø	24	H7	8	H9	3,3	M6
Ø	25	H7	8	H9	3,3	M6
Ø	28	H7	8	H9	3,3	M6
Ø	30	H7	8	H9	3,3	M6
Ø	32	H7	10	H9	3,3	M8
Ø	35	H7	10	H9	3,3	M8
Ø	38	H7	10	H9	3,3	M8
Ø	40	H7	12	H9	3,3	M10
Ø	42	H7	12	H9	3,3	M10
Ø	45	H7	14	H9	3,8	M12
Ø	48	H7	14	H9	3,8	M12
Ø	50	H7	14	H9	3,8	M12

Z13 Nº Dientes / Nº of teeth

(12B/1) Tipo cadena / Chain type

E10 Ø Eje / Ø Shaft

CH Chavetero / Key hole

2M4 Prisioneros / Screw holes

***** Tipo* / Type*

Nota: Los piñones se pueden suministrar con los dientes endurecidos y con tratamientos superciales (niquelados, pavonados...) a petición del cliente, se deben definir en la consulta.

Note: The sprockets can be supplied with teeth hardenned and with special treatments like nickel plated, bluening... as the customers request, is must be indicated while offering.

\\\ CADENA DE RODILLOS
ROLLER CHAINS

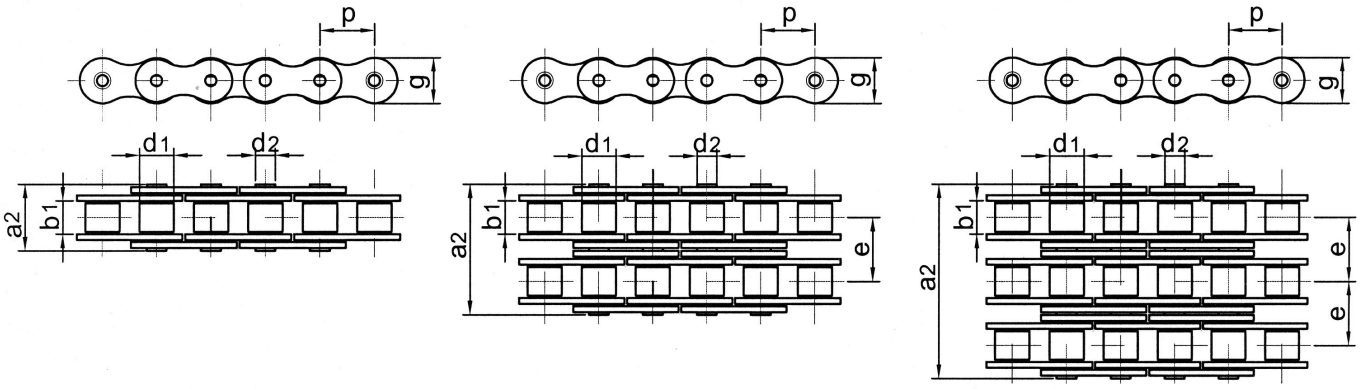

Cadena de rodillos simple DIN 8187 / Simple roller chain DIN 8187

ISO Nr.	Paso (P) Pitch (P)		b_1 [mm]	d_2 [mm]	d_1 [mm]	a_2 [mm]	g [mm]	F_B [N]	q [kg/m]
	[mm]	[inch]	min.		max.	max.	max.	min.	≈
04-1	6	-	2,8	1,85	4	7,4	5	3.000	0,12
05B-1	8	-	3	2,31	5	8,6	7,11	4.600	0,18
06B-1	9,525	3/8"	5,72	3,28	6,35	13,5	8,26	9.100	0,41
081-1	12,7	1/2"	3,3	3,66	7,75	10,2	9,91	8.200	0,28
083-1	12,7	1/2"	4,88	4,09	7,75	12,9	10,3	12.000	0,44
084-1	12,7	1/2"	4,88	4,09	7,75	14,8	11,15	16.000	0,49
08B-1	12,7	1/2"	7,75	4,45	8,51	17	11,81	18.200	0,7
10B-1	15,875	5/8"	9,65	5,08	10,16	19,6	14,73	22.700	0,95
12B-1	19,05	3/4"	11,68	5,72	12,07	22,7	16,13	29.500	1,25
16B-1	25,4	1"	17,02	8,28	15,88	36,1	21,08	58.000	2,7
20B-1	31,75	1"1/4	19,56	10,19	19,05	43,2	26,42	95.000	3,6
24B-1	38,1	1"1/2	25,4	14,63	25,4	53,4	33,4	170.000	6,7
28B-1	44,45	1 "3/4	30,99	15,9	27,94	65,1	37,08	200.000	8,3
32B-1	50,8	2"	30,99	17,81	29,21	67,4	42,29	260.000	10,5
40B-1	63,5	2" 1/2	38,1	22,89	39,37	82,6	52,9	355.000	16,99

Cadena de rodillos doble DIN 8187 / Double roller chain DIN 8187

ISO Nr.	Paso (P) Pitch (P)		b [mm]	d_2 [mm]	d_1 [mm]	a_2 [mm]	g [mm]	e [mm]	F_B [N]	q [kg/m]
	[mm]	[inch]	min.		max.	max.	max.		min.	≈
06B-2	9,525	3/8"	5,72	3,28	6,35	23,8	8,26	10,24	17.300	0,78
08B-2	12,7	1/2"	7,75	4,45	8,51	31	11,81	13,92	31.800	1,35
10B-2	15,875	5/8"	9,65	5,08	10,16	36,2	14,73	16,59	45.400	1,85
12B-2	19,05	3/4"	11,68	5,72	12,07	42,2	16,13	19,46	59.000	2,5
16B-2	25,4	1"	17,02	8,28	15,88	68	21,08	31,88	110.000	5,4
20B-2	31,75	1"1/4	19,56	10,19	19,05	79,7	26,42	36,45	180.000	7,2
24B-2	38,1	1"1/2	25,4	14,63	25,4	101,8	33,4	48,36	324.000	13,5
28B-2	44,45	1 "3/4	30,99	15,9	27,94	124,7	37,08	59,56	381.000	16,6
32B-2	50,8	2"	30,99	17,81	29,21	126	42,99	58,55	495.000	21
40B-2	63,5	2" 1/2	38,1	22,89	39,37	154	52,9	72,29	630.000	33,61

Cadena de rodillos triple DIN 8187 / Triple roller chain DIN 8187

ISO Nr.	Paso (P) Pitch (P)		b [mm]	d_2 [mm]	d_1 [mm]	a_2 [mm]	g [mm]	e [mm]	F_B [N]	q [kg/m]
	[mm]	[inch]	min.		max.	max.	max.		min.	≈
06B-3	9,525	3/8"	5,72	3,28	6,35	34	8,26	10,24	25.400	1,2
08B-3	12,7	1/2"	7,75	4,45	8,51	44,9	11,81	13,92	45.400	2
10B-3	15,875	5/8"	9,65	5,08	10,16	52,8	14,73	16,59	68.100	2,8
12B-3	19,05	3/4"	11,68	5,72	12,07	61,7	16,13	19,46	88.500	3,8
16B-3	25,4	1"	17,02	8,28	15,88	99,9	21,08	31,88	165.000	8
20B-3	31,75	1"1/4	19,56	10,19	19,05	116,1	26,42	36,45	270.000	11
24B-3	38,1	1"1/2	25,4	14,63	25,4	150,2	33,4	48,36	485.000	21
28B-3	44,45	1 "3/4	30,99	15,9	27,94	184,3	37,08	59,56	571.000	25
32B-3	50,8	2"	30,99	17,81	29,21	184,5	42,99	58,55	743.000	32

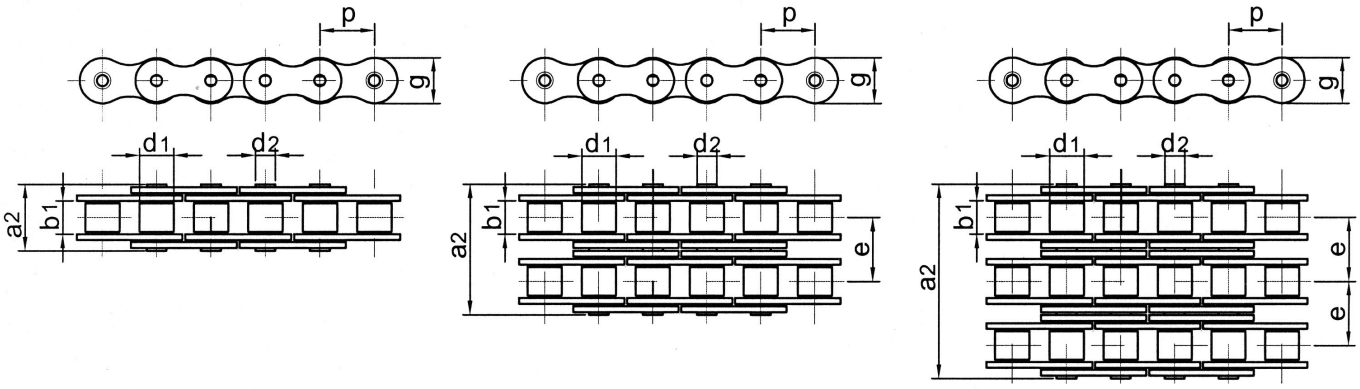

Cadena de rodillos simple DIN 8188 "ANSI" ASA / **Simple roller chain DIN 8188 "ANSI" ASA**

ANSI Nr.	Paso (P) Pitch (P)		b_1 [mm]	d_2 [mm]	d_1 [mm]	a_2 [mm]	g [mm]	F_B [N]	q [kg/m]
	[mm]	[inch]	min.		max.	max.	max.	min.	≈
35-1	9,525	3/8"	4,77	3,58	5,08	13,2	9,05	8.000	0,31
40-1	12,7	1/2"	7,95	3,96	7,92	17,8	12,07	13.790	0,61
50-1	15,875	5/8"	9,53	5,08	10,16	21,8	15,09	21.800	1,01
60-1	19,05	3/4"	12,7	5,94	11,91	26,9	18,08	31.140	1,58
80-1	25,4	1"	15,88	7,92	15,88	33,5	24,13	55.600	2,36
100-1	31,75	1"1/4	19,05	9,53	19,05	41,1	30,18	86.740	3,8
120-1	38,1	1"1/2	25,4	11,1	22,23	50,8	36,2	125.000	5,4
140-1	44,45	1"3/4	25,4	12,7	25,4	54,9	42,24	170.400	7,3
160-1	50,8	2"	31,75	14,27	28,58	65,5	48,26	222.400	9,9

Cadena de rodillos doble DIN 8188 "ANSI" ASA / **Double roller chain DIN 8188 "ANSI" ASA**

ANSI Nr.	Paso (P) Pitch (P)		b_1 [mm]	d_2 [mm]	d_1 [mm]	a_2 [mm]	g [mm]	e [mm]	F_B [N]	q [kg/m]
	[mm]	[inch]	min.		max.	max.	max.		min.	≈
35-2	9,525	3/8"	4,77	3,58	5,08	21,6	9,05	10,13	16.000	0,67
40-2	12,7	1/2"	7,95	3,96	7,92	32,3	12,07	14,38	27.580	1,19
50-2	15,875	5/8"	9,53	5,08	10,16	39,9	15,09	18,11	43.600	1,7
60-2	19,05	3/4"	12,7	5,94	11,91	49,8	18,08	22,78	62.280	3,14
80-2	25,4	1"	15,88	7,92	15,88	62,7	24,13	29,29	111.200	4,9
100-2	31,75	1"1/4	19,05	9,53	19,05	77	30,18	35,76	173.480	7,6
120-2	38,1	1"1/2	25,4	11,1	22,23	96,3	36,2	45,44	250.000	10,8
140-2	44,45	1"3/4	25,4	12,7	25,4	103,6	42,24	48,87	340.800	14,3
160-2	50,8	2"	31,75	14,27	28,58	124,2	48,26	58,55	444.800	19,4

Cadena de rodillos triple DIN 8188 "ANSI" ASA / **Triple roller chain DIN 8188 "ANSI" ASA**

ANSI Nr.	Paso (P) Pitch (P)		b [mm]	d_2 [mm]	d_1 [mm]	a_2 [mm]	g [mm]	e [mm]	F_B [N]	q [kg/m]
	[mm]	[inch]	min.		max.	max.	max.		min.	≈
35-3	9,525	3/8"	4,77	3,58	5,08	31,8	9,05	10,13	24.000	1,01
40-3	12,7	1/2"	7,95	3,96	7,92	46,7	12,07	14,38	41.370	1,78
50-3	15,875	5/8"	9,53	5,08	10,16	57,9	15,09	18,11	65.400	3,08
60-3	19,05	3/4"	12,7	5,94	11,91	72,6	18,08	22,78	93.420	4,7
80-3	25,4	1"	15,88	7,92	15,88	91,7	24,13	29,29	166.800	7,5
100-3	31,75	1"1/4	19,05	9,53	19,05	113	30,18	35,76	260.220	11,2
120-3	38,1	1"1/2	25,4	11,1	22,23	141,7	36,2	45,44	375.000	16,1
140-3	44,45	1"3/4	25,4	12,7	25,4	152,4	42,24	48,87	511.200	21,4
160-3	50,8	2"	31,75	14,27	28,58	182,9	48,26	58,55	667.200	29,1

A1/02 Cadena de rodillos con aleta horizontal DIN 8187 ISO 9001

A1/02 Roller chain with angle attachments DIN 8187 ISO 9001

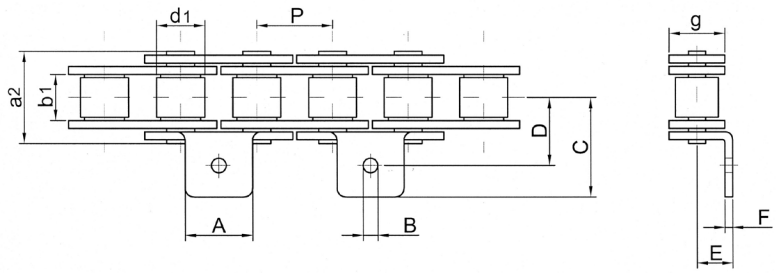

ISO Nr.	Paso (P) Pitch (P)		b_1 [mm]	d_1 [mm]	a_2 [mm]	g [mm]	A [mm]	B [mm]	C [mm]	D [mm]	E [mm]	F [mm]	F_B [N]	q [kg/m]
	[mm]	[inch]	min.	max.	max.	max.			max.				min.	≈
06B-1	9,525	3/8"	5,72	6,35	13,5	8,26	8	3,5	13,5	9,5	6,5	1,03	9100	0,46
08B-1	12,7	1/2"	7,75	8,51	17	11,81	9,5	4,3	18,6	14,1	8,4	1,4	18200	0,77
10B-1	15,875	5/8"	9,65	10,16	19,6	14,73	14,1	5,2	23,8	15,9	10,4	1,63	22700	1,04
12B-1	19,05	3/4"	11,68	12,07	22,7	16,13	15,8	5,6	25,8	17,5	12	1,8	29500	1,35
16B-1	25,4	1"	17,02	15,88	36,1	21,08	19	6,8	37,4	25,4	15,9	3	58000	3,09

K1/02 Cadena de rodillos con aleta horizontal DIN 8187 ISO 9001

K1/02 Roller chain with angle attachments DIN 8187 ISO 9001

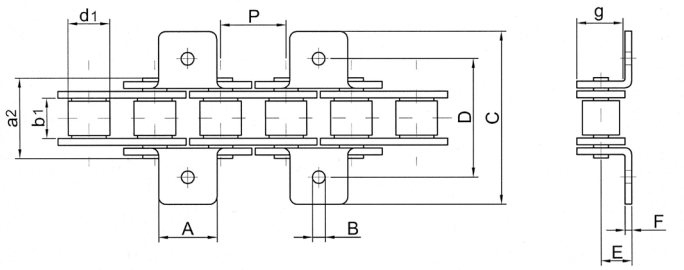

ISO Nr.	Paso (P) Pitch (P)		b_1 [mm]	d_1 [mm]	a_2 [mm]	g [mm]	A [mm]	B [mm]	C [mm]	D [mm]	E [mm]	F [mm]	F_B [N]	q [kg/m]
	[mm]	[inch]	min.	max.	max.	max.			max.				min.	≈
06B-1	9,525	3/8"	5,72	6,35	13,5	8,26	8	3,5	27	19	6,5	1,03	9100	0,51
08B-1	12,7	1/2"	7,75	8,51	17	11,81	9,5	4,3	37,2	28,2	8,4	1,4	18200	0,85
10B-1	15,875	5/8"	9,65	10,16	19,6	14,73	14,1	5,2	47,6	31,8	10,4	1,63	22700	1,13
12B-1	19,05	3/4"	11,68	12,07	22,7	16,13	15,8	5,6	51,6	35	12	1,8	29500	1,45
16B-1	25,4	1"	17,02	15,88	36,1	21,08	19	6,8	74,8	50,8	15,9	3	58000	3,48

A1/01 Cadena de rodillos con aleta horizontal DIN 8187 ISO 9001

A1/01 Roller chain with angle attachments DIN 8187 ISO 9001

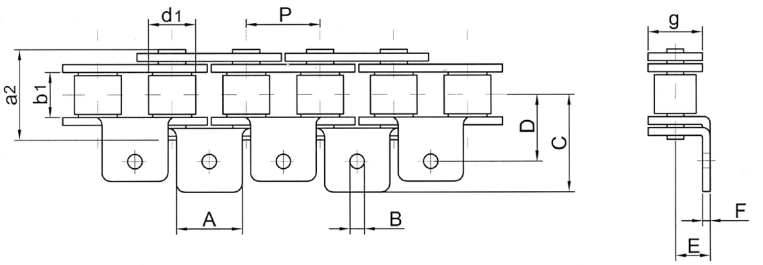

ISO Nr.	Paso (P) Pitch (P)		b_1 [mm]	d_1 [mm]	a_2 [mm]	g [mm]	A [mm]	B [mm]	C [mm]	D [mm]	E [mm]	F [mm]	F_B [N]	q [kg/m]
	[mm]	[inch]	min.	max.	max.	max.			max.				min.	≈
06B-1	9,525	3/8"	5,72	6,35	13,5	8,26	8	3,5	13,5	9,5	6,5	1,03	9100	0,51
08B-1	12,7	1/2"	7,75	8,51	17	11,81	9,5	4,3	18,6	14,1	8,4	1,4	18200	0,85
10B-1	15,875	5/8"	9,65	10,16	19,6	14,73	14,1	5,2	23,8	15,9	10,4	1,63	22700	1,13
12B-1	19,05	3/4"	11,68	12,07	22,7	16,13	15,8	5,6	25,8	17,5	12	1,8	29500	1,45
16B-1	25,4	1"	17,02	15,88	36,1	21,08	19	6,8	37,4	25,4	15,9	3	58000	3,48

K1/01 Cadena de rodillos con aleta horizontal DIN 8187 ISO 9001

K1/01 Roller chain with angle attachments DIN 8187 ISO 9001

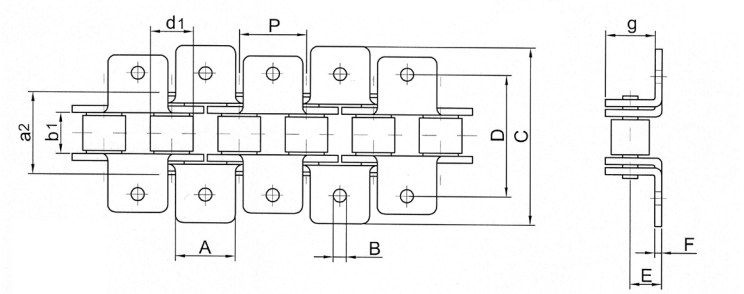

ISO Nr.	Paso (P) Pitch (P)		b_1 [mm]	d_1 [mm]	a_2 [mm]	g [mm]	A [mm]	B [mm]	C [mm]	D [mm]	E [mm]	F [mm]	F_B [N]	q [kg/m]
	[mm]	[inch]	min.	max.	max.	max.			max.				min.	≈
06B-1	9,525	3/8"	5,72	6,35	13,5	8,26	8	3,5	27	19	6,5	1,03	9100	0,61
08B-1	12,7	1/2"	7,75	8,51	17	11,81	9,5	4,3	37,2	28,2	8,4	1,4	18200	1,01
10B-1	15,875	5/8"	9,65	10,16	19,6	14,73	14,1	5,2	47,6	31,8	10,4	1,63	22700	1,32
12B-1	19,05	3/4"	11,68	12,07	22,7	16,13	15,8	5,6	51,6	35	12	1,8	29500	1,66
16B-1	25,4	1"	17,02	15,88	36,1	21,08	19	6,8	74,8	50,8	15,9	3	58000	4,27

A2/02 Cadena de rodillos con aleta horizontal DIN 8187 ISO 9001

A2/02 Roller chain with angle attachments DIN 8187 ISO 9001

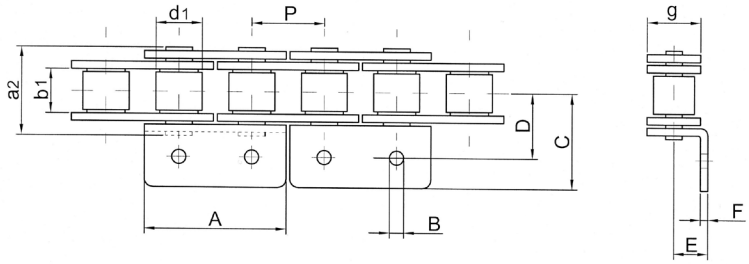

ISO Nr.	Paso (P) Pitch (P)		b_1 [mm]	d_1 [mm]	a_2 [mm]	g [mm]	A [mm]	B [mm]	C [mm]	D [mm]	E [mm]	F [mm]	F_B [N]	q [kg/m]
	[mm]	[inch]	min.	max.	max.	max.			max.				min.	≈
06B-1	9,525	3/8"	5,72	6,35	13,5	8,26	17,6	3,5	13,5	9,5	6,5	1,03	9100	0,51
08B-1	12,7	1/2"	7,75	8,51	17	11,81	23,2	4,3	18,6	14,1	8,4	1,4	18200	0,85
10B-1	15,875	5/8"	9,65	10,16	19,6	14,73	29,3	5,2	23,8	15,9	10,4	1,63	22700	1,13
12B-1	19,05	3/4"	11,68	12,07	22,7	16,13	33	5,6	30,5	17,5	12	1,8	29500	1,45
16B-1	25,4	1"	17,02	15,88	36,1	21,08	46	6,8	39,1	25,4	15,9	3	58000	3,48

K2/02 Cadena de rodillos con aleta horizontal DIN 8187 ISO 9001

K2/02 Roller chain with angle attachments DIN 8187 ISO 9001

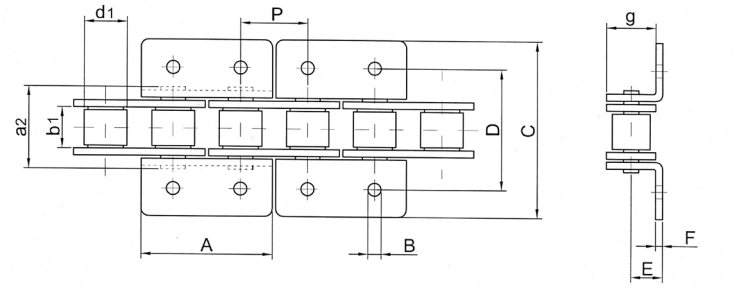

ISO Nr.	Paso (P) Pitch (P)		b_1 [mm]	d_1 [mm]	a_2 [mm]	g [mm]	A [mm]	B [mm]	C [mm]	D [mm]	E [mm]	F [mm]	F_B [N]	q [kg/m]
	[mm]	[inch]	min.	max.	max.	max.			max.				min.	≈
06B-1	9,525	3/8"	5,72	6,35	13,5	8,26	17,6	3,5	27	19	6,5	1,03	9100	0,61
08B-1	12,7	1/2"	7,75	8,51	17	11,81	23,2	4,3	37,2	28,2	8,4	1,4	18200	1,01
10B-1	15,875	5/8"	9,65	10,16	19,6	14,73	29,3	5,2	47,6	31,8	10,4	1,63	22700	1,32
12B-1	19,05	3/4"	11,68	12,07	22,7	16,13	33	5,6	61	35	12	1,8	29500	1,66
16B-1	25,4	1"	17,02	15,88	36,1	21,08	46	6,8	78,2	50,8	15,9	3	58000	4,27

M1/02 Cadena de rodillos con aleta vertical DIN 8187 ISO 9001

M1/02 Roller chain with vertical attachments DIN 8187 ISO 9001

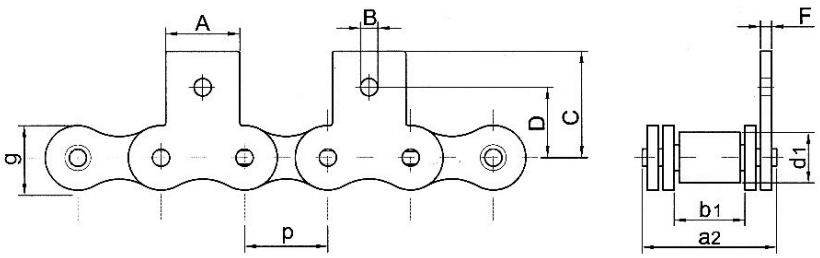

ISO Nr.	Paso (P) Pitch (P)		b_1 [mm]	d_1 [mm]	a_2 [mm]	g [mm]	A [mm]	B [mm]	C [mm]	D [mm]	F [mm]	F_B [N]	q [kg/m]
	[mm]	[inch]	min.	max.	max.	max.			max.			min.	≈
06B-1	9,525	3/8"	5,72	6,35	13,5	8,26	8	3,5	13,5	9,5	1,03	9100	0,46
08B-1	12,7	1/2"	7,75	8,51	17	11,81	9,5	4,3	18,4	14,1	1,4	18200	0,77
10B-1	15,875	5/8"	9,65	10,16	19,6	14,73	14,1	5,2	24,7	15,9	1,63	22700	1,04
12B-1	19,05	3/4"	11,68	12,07	22,7	16,13	15,8	5,6	26,6	17,9	1,8	29500	1,35
16B-1	25,4	1"	17,02	15,88	36,1	21,08	19	6,8	35	26	3	58000	3,09

MK1/02 Cadena de rodillos con aleta vertical DIN 8187 ISO 9001

MK1/02 Roller chain with vertical attachments DIN 8187 ISO 9001

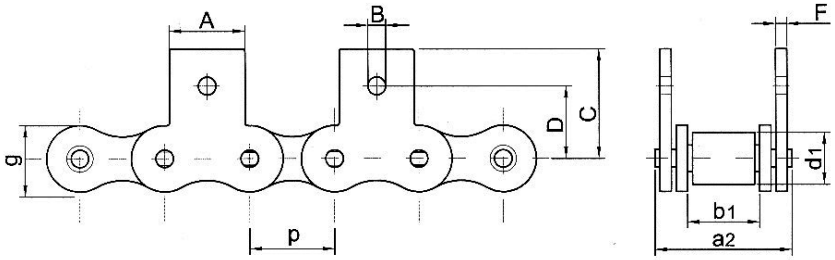

ISO Nr.	Paso (P) Pitch (P)		b_1 [mm]	d_1 [mm]	a_2 [mm]	g [mm]	A [mm]	B [mm]	C [mm]	D [mm]	F [mm]	F_B [N]	q [kg/m]
	[mm]	[inch]	min.	max.	max.	max.			max.			min.	≈
06B-1	9,525	3/8"	5,72	6,35	13,5	8,26	8	3,5	13,5	9,5	1,03	9100	0,51
08B-1	12,7	1/2"	7,75	8,51	17	11,81	9,5	4,3	18,4	14,1	1,4	18200	0,85
10B-1	15,875	5/8"	9,65	10,16	19,6	14,73	14,1	5,2	24,7	15,9	1,63	22700	1,13
12B-1	19,05	3/4"	11,68	12,07	22,7	16,13	15,8	5,6	26,6	17,9	1,8	29500	1,45
16B-1	25,4	1"	17,02	15,88	36,1	21,08	19	6,8	35	26	3	58000	3,48

M1/01 Cadena de rodillos con aleta vertical DIN 8187 ISO 9001

M1/01 Roller chain with vertical attachments DIN 8187 ISO 9001

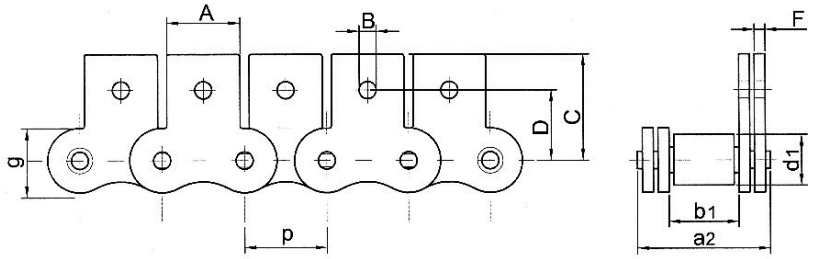

ISO Nr.	Paso (P) Pitch (P)		b_1 [mm]	d_1 [mm]	a_2 [mm]	g [mm]	A [mm]	B [mm]	C [mm]	D [mm]	F [mm]	F_B [N]	q [kg/m]
	[mm]	[inch]	min.	max.	max.	max.			max.			min.	≈
06B-1	9,525	3/8"	5,72	6,35	13,5	8,26	8	3,5	13,5	9,5	1,03	9100	0,51
08B-1	12,7	1/2"	7,75	8,51	17	11,81	9,5	4,3	18,4	14,1	1,4	18200	0,85
10B-1	15,875	5/8"	9,65	10,16	19,6	14,73	14,1	5,2	24,7	15,9	1,63	22700	1,13
12B-1	19,05	3/4"	11,68	12,07	22,7	16,13	15,8	5,6	26,6	17,9	1,8	29500	1,45
16B-1	25,4	1"	17,02	15,88	36,1	21,08	19	6,8	35	26	3	58000	3,48

MK1/01 Cadena de rodillos con aleta vertical DIN 8187 ISO 9001

MK1/01 Roller chain with vertical attachments DIN 8187 ISO 9001

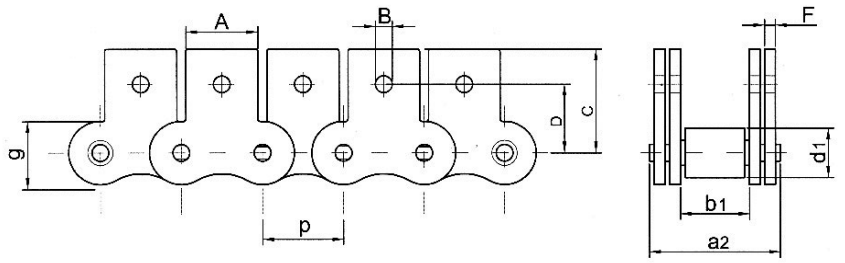

ISO Nr.	Paso (P) Pitch (P)		b_1 [mm]	d_1 [mm]	a_2 [mm]	g [mm]	A [mm]	B [mm]	C [mm]	D [mm]	F [mm]	F_B [N]	q [kg/m]
	[mm]	[inch]	min.	max.	max.	max.			max.			min.	≈
06B-1	9,525	3/8"	5,72	6,35	13,5	8,26	8	3,5	13,5	9,5	1,03	9100	0,61
08B-1	12,7	1/2"	7,75	8,51	17	11,81	9,5	4,3	18,4	14,1	1,4	18200	1,01
10B-1	15,875	5/8"	9,65	10,16	19,6	14,73	14,1	5,2	24,7	15,9	1,63	22700	1,32
12B-1	19,05	3/4"	11,68	12,07	22,7	16,13	15,8	5,6	26,6	17,9	1,8	29500	1,66
16B-1	25,4	1"	17,02	15,88	36,1	21,08	19	6,8	35	26	3	58000	4,27

M2/02 Cadena de rodillos con aleta vertical DIN 8187 ISO 9001

M2/02 Roller chain with vertical attachments DIN 8187 ISO 9001

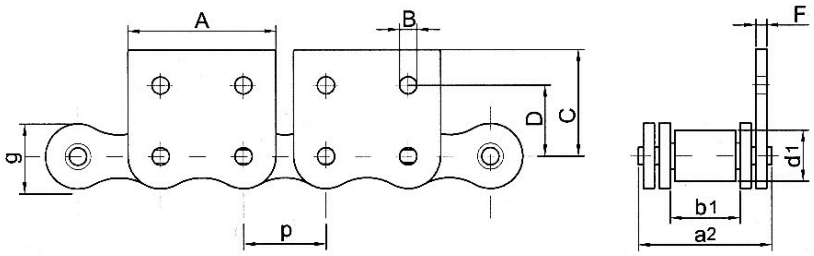

ISO Nr.	Paso (P) Pitch (P)		b_1 [mm]	d_1 [mm]	a_2 [mm]	g [mm]	A [mm]	B [mm]	C [mm]	D [mm]	F [mm]	F_B [N]	q [kg/m]
	[mm]	[inch]	min.	max.	max.	max.			max.			min.	≈
06B-1	9,525	3/8"	5,72	6,35	13,5	8,26	17,6	3,2	13,5	9,5	1,03	9100	0,51
08B-1	12,7	1/2"	7,75	8,51	17	11,81	23,2	4,3	18,4	14,1	1,4	18200	0,85
10B-1	15,875	5/8"	9,65	10,16	19,6	14,73	29,3	5,2	24,7	15,9	1,63	22700	1,13
12B-1	19,05	3/4"	11,68	12,07	22,7	16,13	33	5,6	31,3	17,9	1,8	29500	1,45
16B-1	25,4	1"	17,02	15,88	36,1	21,08	45,9	6,8	36,6	26	3	58000	3,48

MK2/02 Cadena de rodillos con aleta vertical DIN 8187 ISO 9001

MK2/02 Roller chain with vertical attachments DIN 8187 ISO 9001

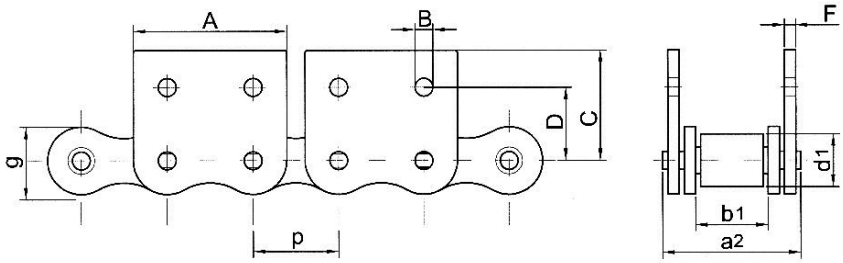

ISO Nr.	Paso (P) Pitch (P)		b_1 [mm]	d_1 [mm]	a_2 [mm]	g [mm]	A [mm]	B [mm]	C [mm]	D [mm]	F [mm]	F_B [N]	q [kg/m]
	[mm]	[inch]	min.	max.	max.	max.			max.			min.	≈
06B-1	9,525	3/8"	5,72	6,35	13,5	8,26	17,6	3,2	13,5	9,5	1,03	9100	0,61
08B-1	12,7	1/2"	7,75	8,51	17	11,81	23,2	4,3	18,4	14,1	1,4	18200	1,01
10B-1	15,875	5/8"	9,65	10,16	19,6	14,73	29,3	5,2	24,7	15,9	1,63	22700	1,32
12B-1	19,05	3/4"	11,68	12,07	22,7	16,13	33	5,6	31,3	17,9	1,8	29500	1,66
16B-1	25,4	1"	17,02	15,88	36,1	21,08	45,9	6,8	36,6	26	3	58000	4,27

CADENA DE RODILLOS EN ACERO INOXIDABLE / ROLLER CHAINS IN STAINLESS STEEL

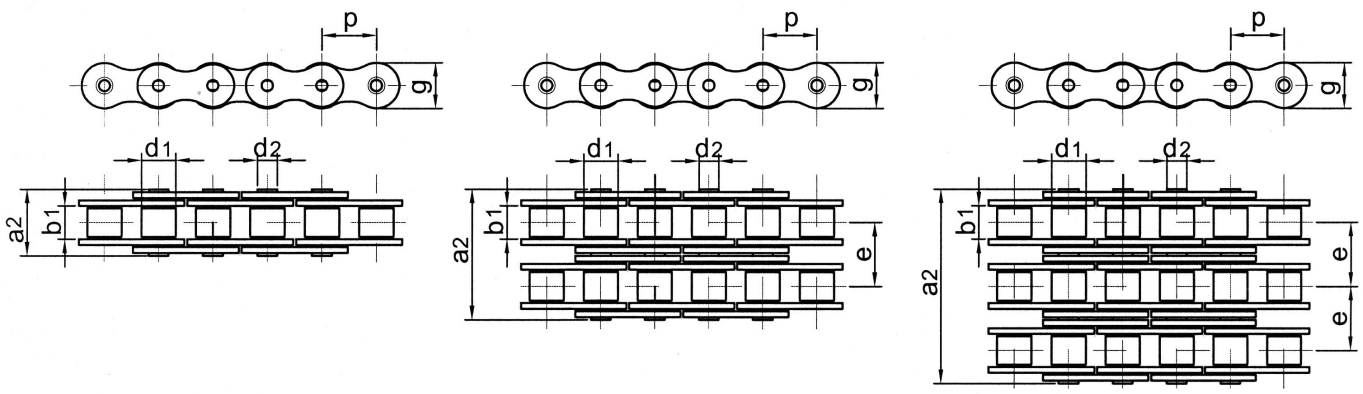

Cadena de rodillos simple DIN 8187 "AISI 316L" / Simple roller chain DIN 8187 "AISI 316L"

ISO Nr.	Paso (P) Pitch (P)		b_1 [mm]	d_2 [mm]	d_1 [mm]	a_2 [mm]	g [mm]	F_B [N]	q [kg/m]
	[mm]	[inch]	min.		max.	max.	max.	min.	≈
06B-1	9,525	3/8"	5,72	3,28	6,35	13,5	8,26	6.000	0,41
08B-1	12,7	1/2"	7,75	4,45	8,51	17	11,81	10.000	0,7
10B-1	15,875	5/8"	9,65	5,08	10,16	19,6	14,73	13.000	0,95
12B-1	19,05	3/4"	11,68	5,72	12,07	22,7	16,13	17.000	1,25
16B-1	25,4	1"	17,02	8,28	15,88	36,1	21,08	37.000	2,7

Cadena de rodillos doble DIN 8187 "AISI 316L" / Double roller chain DIN 8187 "AISI 316L"

ISO Nr.	Paso (P) Pitch (P)		b_1 [mm]	d_2 [mm]	d_1 [mm]	a_2 [mm]	g [mm]	e [mm]	F_B [N]	q [kg/m]
	[mm]	[inch]	min.		max.	max.	max.		min.	≈
06B-2	9,525	3/8"	5,72	3,28	6,35	23,8	8,26	10,24	10.000	0,78
08B-2	12,7	1/2"	7,75	4,45	8,51	31	11,81	13,92	20.000	1,35
10B-2	15,875	5/8"	9,65	5,08	10,16	36,2	14,73	16,59	24.000	1,85
12B-2	19,05	3/4"	11,68	5,72	12,07	42,2	16,13	19,46	31.000	2,5
16B-2	25,4	1 "	17,02	8,28	15,88	68	21,08	31,88	68.000	5,4

Cadena de rodillos triple DIN 8187 "AISI 316L" / Triple roller chain DIN 8187 "AISI 316L"

ISO Nr.	Paso (P) Pitch (P)		b_1 [mm]	d_2 [mm]	d_1 [mm]	a_2 [mm]	g [mm]	e [mm]	F_B [N]	q [kg/m]
	[mm]	[inch]	min.		max.	max.	max.		min.	≈
06B-3	9,525	3/8"	5,72	3,28	6,35	34	8,26	10,24	14.000	1,2
08B-3	12,7	1/2"	7,75	4,45	8,51	44,9	11,81	13,92	30.000	2
10B-3	15,875	5/8"	9,65	5,08	10,16	52,8	14,73	16,59	38.000	2,8
12B-3	19,05	3/4"	11,68	5,72	12,07	61,7	16,13	19,46	52.000	3,8
16B-3	25,4	1"	17,02	8,28	15,88	99,9	21,08	31,88	99.000	8

Cadena de rodillos SIMPLE DIN 8188 "AISI" ASA "AISI 316L" / Simple roller chain DIN 8188 "AISI" ASA "AISI 316L"

ISO Nr.	Paso (P) Pitch (P)		b_1 [mm]	d_2 [mm]	d_1 [mm]	a_2 [mm]	g [mm]	F_B [N]	q [kg/m]
	[mm]	[inch]	min.		max.	max.	max.	min.	≈
50-1	15,875	5/8"	9,53	5,08	10,16	21,8	15,09	14.000	1,01
60-1	19,05	3/4"	12,7	5,94	11,91	26,9	18,08	19.000	1,47
80-1	25,4	1"	15,88	7,92	15,88	33,5	24,13	37.000	2,57

CADENA DE RODILLOS CON MALLA RECTA / ROLLER CHAINS WITH STRAIGHT PLATE

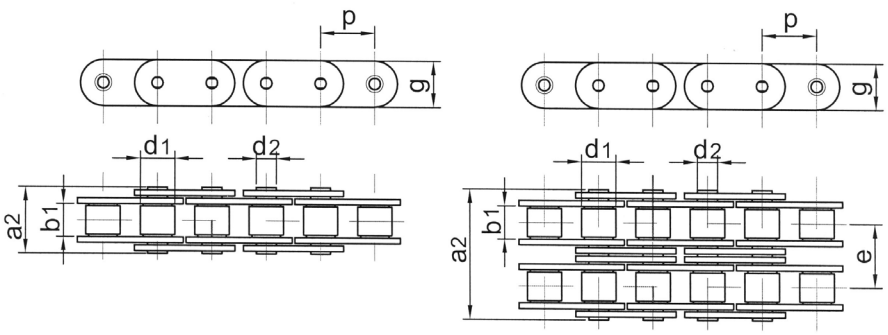

Cadena de rodillos simple DIN 8187 / Simple roller chain DIN 8187

ISO Nr.	Paso (P) Pitch (P)		b_1 [mm]	d_2 [mm]	d_1 [mm]	a_2 [mm]	g [mm]	F_B [N]	q [kg/m]
	[mm]	[inch]	min.		max.	max.	max.	min.	≈
08B-1	12,7	1/2"	7,75	4,45	8,51	17	11,5	18.900	0,78
10B-1	15,875	5/8"	9,65	5,08	10,16	19,6	13,9	22.700	1,03
12B-1	19,05	3/4"	11,68	5,72	12,07	22,7	16,1	29.500	1,3
16B-1	25,4	1"	17,02	8,28	15,88	36,1	21	58.000	2,9
20B-1	31,75	1"1/4	19,56	10,19	19,05	43,2	26,2	95.000	4,15

Cadena de rodillos doble DIN 8187 / Double roller chain DIN 8187

ISO Nr.	Paso (P) Pitch (P)		b [mm]	d_2 [mm]	d_1 [mm]	a_2 [mm]	g [mm]	e [mm]	F_B [N]	q [kg/m]
	[mm]	[inch]	min.		max.	max.	max.		min.	≈
10B-2	15,875	5/8"	9,65	5,08	10,16	36,2	13,9	16,59	45.400	1,95
12B-2	19,05	3/4"	11,68	5,72	12,07	42,2	16,1	19,46	59.000	2,6
16B-2	25,4	1"	17,02	8,28	15,88	68	21	31,88	110.000	5,7
20B-2	31,75	1"1/4	19,56	10,19	19,05	79,7	26,2	36,45	180.000	7,8

\\\ CADENAS DE TRANSPORTE
CONVEYOR CHAINS

CADENA DE BULONES HUECOS / HOLLOW PIN CHAIN

Tipo A
A Type

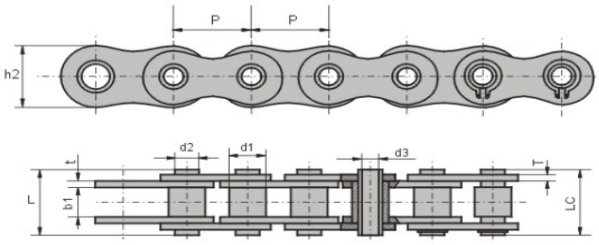

Tipo B
B Type

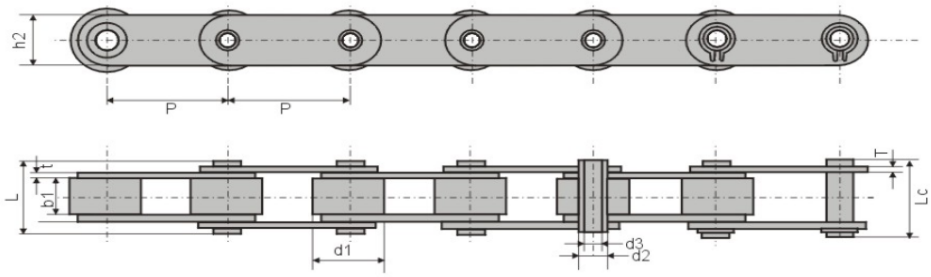

Cadena Nº	**dimensiones generales** general dimensions									**Resistencia última a tracción** Ultimate tensile strength	**Carga media de rotura a tracción** average tensile strength	**Peso** weigth	**Tipo** Type
	Paso (P) Pitch (P) mm	d1 max mm	b1 min mm	d2 max mm	d3 min mm	L max mm	Lc max mm	h2 max mm	t/T max mm	Q min KN/LB	Qo KN	q Kg/m	
08BHBF2	12,70	8,51	13,20	6,65	5,20	18,00	19,20	11,80	1,6/1,3	10,00	11,40	0,50	A
08BHBF3	12,70	8,51	13,40	6,65	4,00	19,00	20,20	11,80	1,70	14,00	16,80	0,69	A
HB12,7	12,70	8,51	13,40	6,65	4,10	19,00	20,20	11,80	1,70	14,00	16,80	0,69	A
10BHBF1	15,88	10,16	13,41	7,03	5,00	19,20	20,20	14,00	1,85	17,00	20,60	0,83	A
10BHBF2	15,88	10,16	10,40	7,03	5,00	17,00	18,00	14,00	1,85	15,00	17,30	0,74	A
12BHBF1	19,05	12,07	16,00	8,03	5,40	22,70	23,90	15,80	1,85	25,00	28,80	1,09	A
16BHBF1	25,40	15,88	25,58	11,50	8,10	36,50	37,60	21,00	4,15/3,1	45,00	52,20	2,21	A
50HPF1	15,88	10,16	13,60	7,03	5,13	20,70	21,90	14,40	2,03	18,00	21,60	0,92	A
60HPF2	19,05	11,91	11,23	5,63	4,05	16,50	17,60	10,40	1,50	10,00	10,80	0,62	A
60HPF3	19,05	11,91	17,20	8,40	6,10	24,70	26,00	18,00	2,03	20,00	24,00	1,54	A
63HP	63,00	40,00	23,50	16,00	12,00	35,30	38,30	28,60	4,00	65,00	71,50	4,14	B
63HPF2	63,00	40,00	25,80	14,00	8,20	39,10	41,10	20,00	5,00	50,00	65,70	4,17	B
63PF4	63,00	40,00	23,50	16,00	12,30	34,70	37,70	28,60	4,00	44,00	57,20	4,13	B
63HPF6	63,00	40,00	28,94	16,00	10,90	41,80	43,40	28,50	4,00	44,00	57,20	5,18	B
C2122HPF1	76,20	47,60	29,00	17,81	12,70	43,30	44,70	38,10	4,80	53,34	59,20	7,05	B

Sin rodillo
without roller

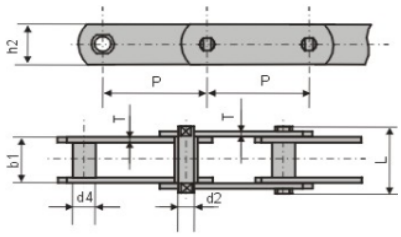

rodillo tipo S
S type roller

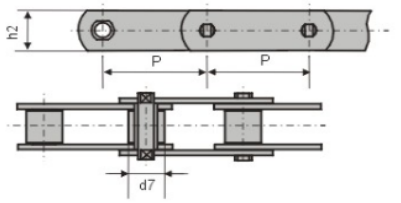

eslabon ancho
wide plate
(W)

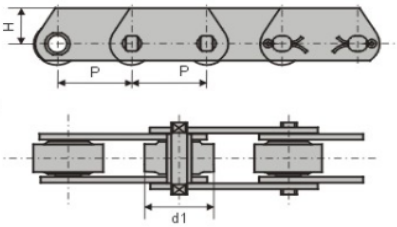

rodillo tipo P
type roller

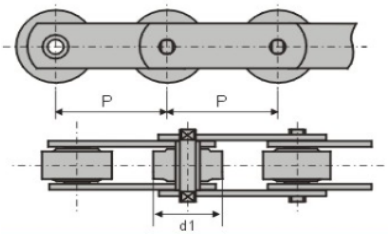

rodillo tipo F
F type roller

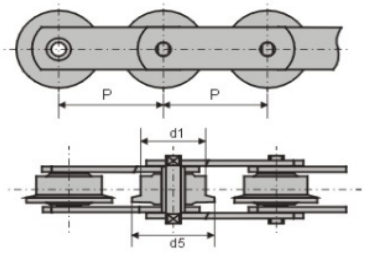

Medidas b1, T, d4, d2, L, h2 del apartado de cadenas sin rodillo son medidas generales para el resto de tipos
Measures b1, T, d4, d2, L, h2 from chains without rollers type are general measures for the rest of the types

Cadena Chain	**Paso (P)** Pitch(P)								**Dimensiones generales** General dimensions				**H**
									d1 max	d7 max	d5 max	d4 max	
	mm								mm	mm	mm	mm	mm
M20	40	50,00	63,00	80,00	100,00	125,00	160,00		25,00	12,50	32,00	9,00	16,20
M28	50	63,00	80,00	100,00	125,00	160,00	200,00		30,00	15,00	36,00	10,00	20,00
M40	63	80,00	100,00	125,00	160,00	200,00	250,00		36,00	18,00	42,00	12,50	22,50
M56	63	80,00	100,00	125,00	160,00	200,00	250,00		42,00	21,00	50,00	15,00	30,00
M80	80	100,00	125,00	160,00	200,00	250,00	315,00		50,00	25,00	60,00	18,00	32,50
M112	80	100,00	125,00	160,00	200,00	250,00	315,00	400,00	60,00	30,00	70,00	21,00	40,00
M160	100	125,00	160,00	200,00	250,00	315,00	400,00	500,00	70,00	36,00	85,00	25,00	45,00
M224	125	160,00	200,00	250,00	315,00	400,00	500,00	630,00	85,00	42,00	100,00	30,00	60,00
M315	160	200,00	250,00	315,00	400,00	500,00	630,00		100,00	50,00	120,00	36,00	65,00
M450	200	250,00	315,00	400,00	500,00	630,00	800,00		120,00	60,00	140,00	42,00	80,00

Cadena Chain	**dimensiones generales** general dimensions					**Resistencia última a tracción** Ultimate tensile strength	**Carga media de rotura a tracción** average tensile strength
	b1 min mm	d2 max mm	L max mm	h2 max mm	T max mm	Q max KN	Q0 KN
M20	16,00	6,00	35,00	19,00	2,50	20,00	25,00
M28	18,00	7,00	40,00	21,00	3,00	28,00	35,00
M56	24,00	10,00	52,00	31,00	4,00	56,00	70,00
M80	28,00	12,00	62,00	36,00	5,00	80,00	100,00
M112	32,00	15,00	73,00	41,00	6,00	112,00	140,00
M160	37,00	18,00	85,00	51,00	7,00	160,00	200,00
M224	43,00	21,00	98,00	62,00	8,00	224,00	280,00
M315	48,00	25,00	112,00	72,00	10,00	315,00	393,70
M450	56,00	30,00	135,00	82,00	12,00	450,00	562,50

Ejemplo de nomenclatura de referencia **Expample of reference**	M20	40	S
	Cadena/ Chain	Paso /Pitch	Tipo / Type

CADENAS DE TRANSPORTE TIPO M CON ALAS (AT)

MSERIES CONVEYOR CHAINS WITH ATTACHMENTS (AT)

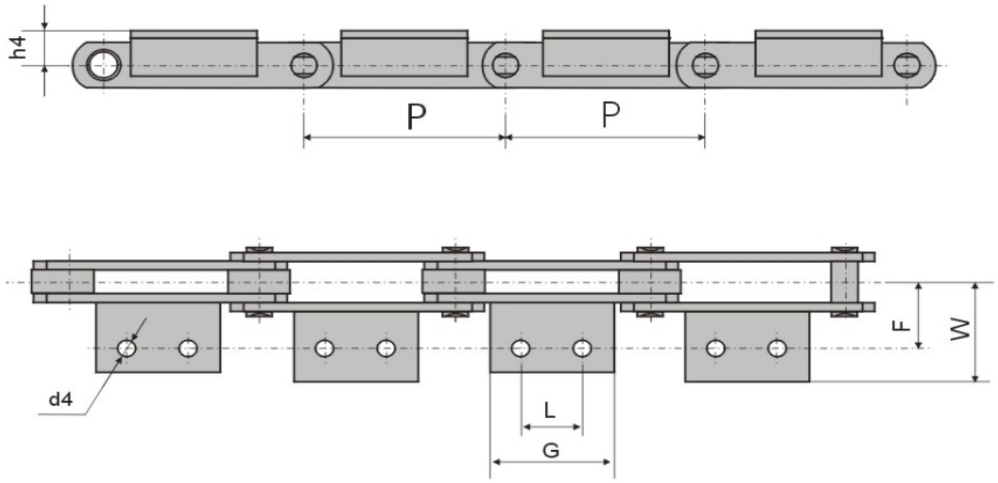

Dimensiones generales en el apartado de Cadenas de transporte tipo M

General dimensions from the file of M Series Conveyor Chains

Cadena / Chain	**P**	**L**	**G**	**d4**	**F**	**W**	**h4**
	mm	mm	mm	mm	mm	mm	mm
M20	40	-	14,00	6,60	27,00	40,00	16,00
	50	-	14,00				
	63	20,00	35,00				
	80	35,00	50,00				
M28	50	-	20,00	9,00	32,00	47,00	20,00
	63	-	20,00				
	80	25,00	45,00				
	100	40,00	60,00				
M40	63	-	31,00	9,00	35,00	50,00	25,00
	80	20,00	45,00				
	100	40,00	60,00				
	125	65,00	85,00				
M56	63	-	22,00	11,00	44,00	61,00	30,00
	80	-	30,00				
	100	25,00	50,00				
	125	50,00	75,00				
	160	85,00	110,00				
M80	80	-	30,00	11,00	48,00	65,00	35,00
	100	25,00	50,00				
	125	50,00	75,00				
	160	85,00	110,00				
	200	125,00	150,00				

Ejemplo de nomenclatura de referencia **Expample of reference**	M20	40	AT
	Cadena/ Chain	Paso /Pitch	Tipo / Type

CADENAS DE TRANSPORTE TIPO M CON ALAS (AT)

MSERIES CONVEYOR CHAINS WITH ATTACHMENTS (AT)

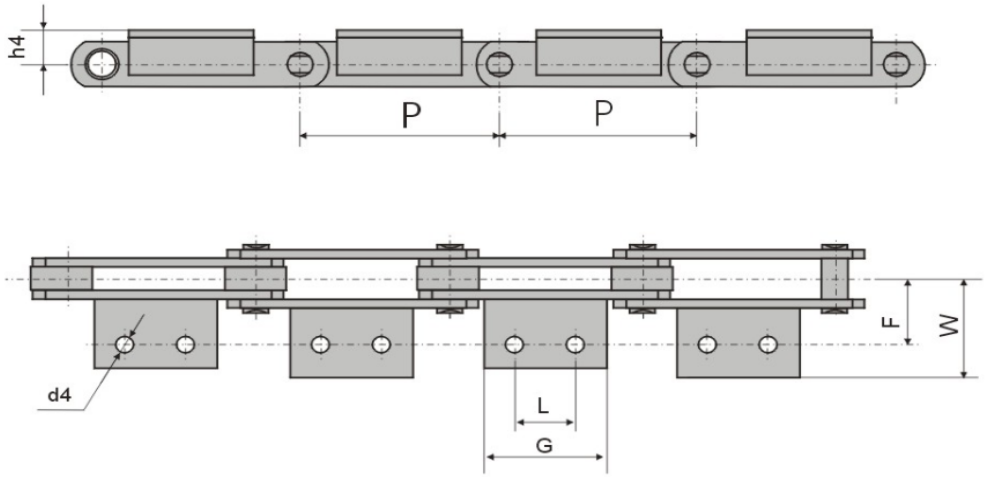

Dimensiones generales en el apartado de Cadenas de transporte tipo M

General dimensions from the file of M Series Conveyor Chains

Cadena / Chain	P	L	G	d4	F	W	h4
	mm	mm	mm	mm	mm	mm	mm
M112	80	-	28,00	14,00	55,00	80,00	40,00
	100	-	40,00				
	125	35,00	65,00				
	160	65,00	95,00				
	200	100,00	130,00				
M160	100	-	30,00	14,00	62,00	85,00	45,00
	125	25,00	50,00				
	160	50,00	80,00				
	200	85,00	115,00				
	250	145,00	175,00				
M224	125	-	35,00	18,00	70,00	110,00	55,00
	160	-	60,00				
	200	65,00	100,00				
	250	125,00	160,00				
	315	190,00	230,00				
M315	150	-	35,00	18,00	80,00	115,00	65,00
	200	50,00	85,00				
	250	100,00	140,00				
	315	155,00	190,00				
	400	155,00	205,00				

Ejemplo de nomenclatura de referencia Expample of reference	M112	40	AT
	Cadena/ Chain	Paso /Pitch	Tipo / Type

CADENAS DE TRANSPORTE TIPO FV / CONVEYOR CHAINS FV TYPE

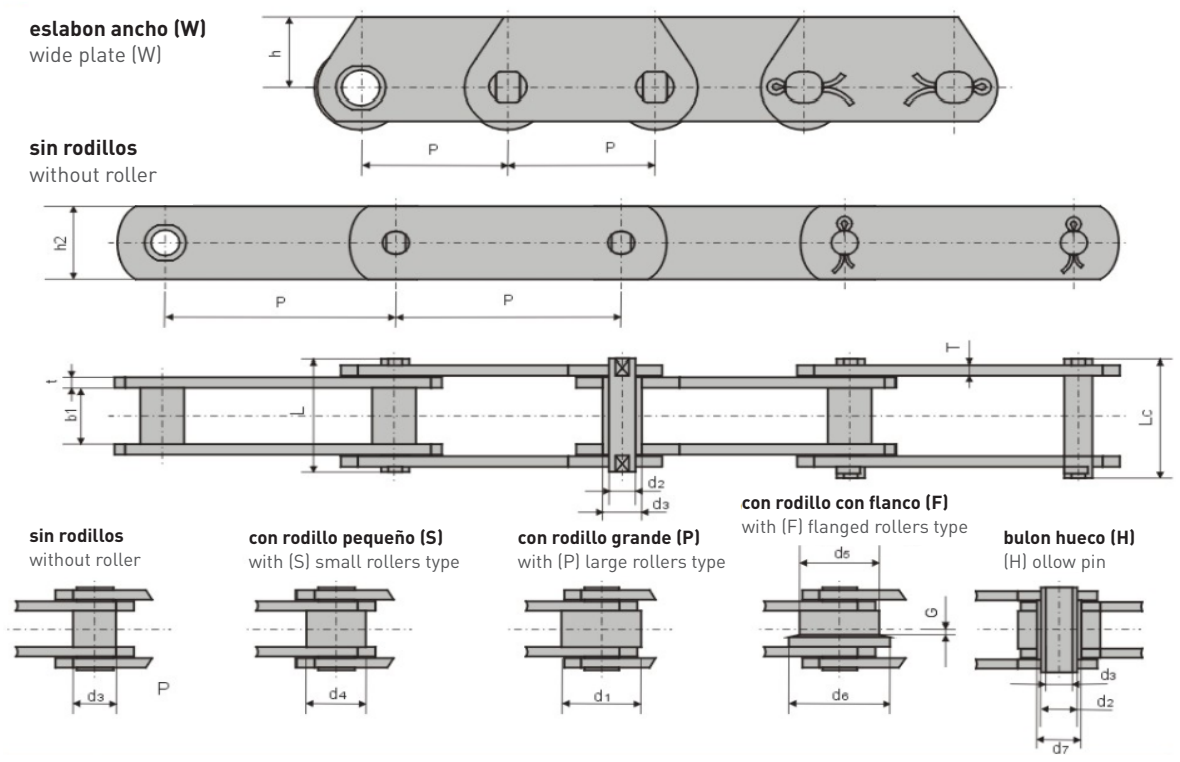

Medidas b1, L, d3, d2, t, T, Lc, h2 del apartado de cadenas sin rodillo son medidas generales para el resto de tipos.
Measures b1, L, d3, d2, t, T, Lc, h2 from chains without rollers type are general measures for the rest of the types.

Cadena Chain	Paso (P) Pitch(P)							Dimensiones generales /General dimensions						h
								d1 max	d4 max	d5 max	d6 max	G	ds max	
	mm								mm	mm	mm	mm	mm	mm
FV40	50	63,00	80,00	100,00	125,00	-	-	32,00	20,00	40,00	50,00	4,00	15,00	22,50
FV63	63	80,00	100,00	125,00	160,00	-	-	40,00	26,00	50,00	63,00	5,00	18,00	25,00
FV90	63	80,00	100,00	125,00	160,00	200,00	250,00	48,00	30,00	63,00	78,00	6,50	20,00	27,50
FV112	100	125,00	150,00	200,00	250,00	-	-	55,00	32,00	72,00	90,00	7,50	22,00	30,00
FV140	100	125,00	160,00	200,00	250,00	-	-	60,00	36,00	80,00	100,00	9,00	26,00	37,50
FV160	125	160,00	200,00	250,00	315,00	-	-	70,00	42,00	100,00	125,00	13,00	30,00	45,00
FV250	160	200,00	250,00	315,00	400,00	-	-	80,00	50,00	125,00	155,00	15,00	36,00	50,00
FV315	160	200,00	250,00	315,00	400,00	-	-	90,00	60,00	140,00	175,00	18,00	42,00	55,00

Cadena Chain	Dimensiones generales /General dimensions								
	b1 min mm	d2 max mm	d7 max mm	L min mm	Lc min mm	h2 max mm	Tmax mm	Q min KN/LB	Q* min KN/LB
FV40	18,00	10,00	-	36,00	39,00	25,00	3,00	40,0/9091	47,0/10681
FV63	22,00	12,00	8,00	45,00	48,60	30,00	4,00	63,0/14317	75,0/17045
FV90	25,00	14,00	10,00	53,00	56,50	35,00	5,00	90,0/20453	115,0/26136
FV112	30,00	16,00	11,00	62,00	66,00	40,00	6,00	112,0/25452	170,0/38636
FV140	35,00	18,00	12,00	67,00	71,50	45,00	6,00	140,0/31815	180,0/40908
FV180	45,00	20,00	14,00	86,00	92,00	50,00	8,00	180,0/40908	250,0/56817
FV250	55,00	26,00	18,00	97,00	103,50	60,00	8,00	250,0/56817	300,0/68181
FV315	65,00	30,00	20,00	113,00	126,50	70,00	10,00	315,0/71591	480,0/109089

*Q para cadenas con eslabones endurecidos / *Q for chains with hardened plates

Ejemplo de nomenclatura de referencia Expample of reference	FV40	50	F	*	W
	Cadena/ Chain	Paso /Pitch	Tipo / Type	Endurecidos / Hardened	Eslabon ancho / Wide plate

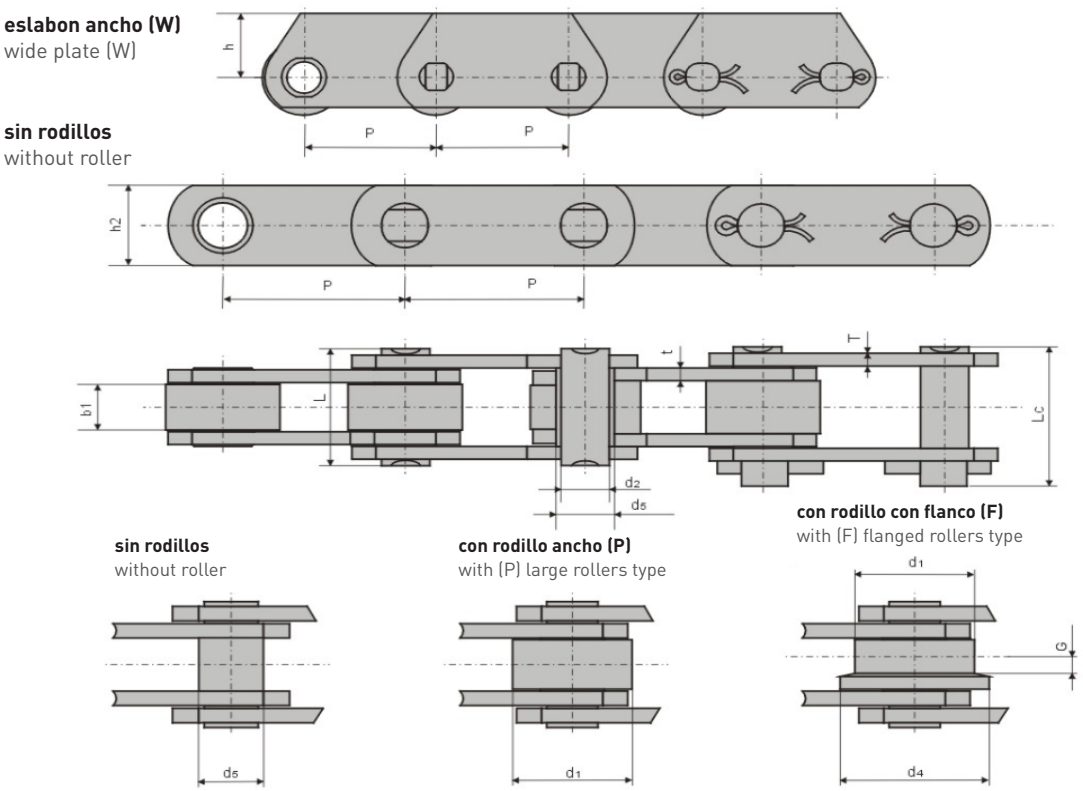

Medidas b1, L, d2, d5, t, T, Lc del apartado de cadenas sin rodillo son medidas generales para el resto de tipos.
Measures b1, L, d2, d5, t, T, Lc from chains without rollers type are general measures for the rest of the types.

Cadena Chain	Paso (P) Pitch(P)							Dimensiones generales General dimensions				h
								d1 max	d4 max	G	ds max	
	mm								mm	mm	mm	mm
Z40	50,8	63,50	76,20	88,90	101,60	127,00	152,40	31,75	40,00	2,50	17,00	27,00
Z100	76,2	88,90	101,60	127,00	152,40	177,80	203,20	47,50	60,00	3,50	23,00	30,00
Z160	101,6	127,00	152,40	177,80	203,20	228,60	254,00	66,70	82,00	3,50	33,00	45,00
Z300	152,4	177,80	203,20	254,00	304,80	-	-	88,90	114,00	8,50	38,00	60,00

Cadena Chain	Dimensiones generales /General dimensions							
	b1 min mm	d2 max mm	L min mm	Lc min mm	h2 max mm	Tmax mm	Q min KN/LB	Q* min KN/LB
Z40	15,00	14,00	25,00	37,00	40,50	3,00	40,0/9091	50,0/11362
Z100	19,00	19,00	40,00	45,00	50,50	5,0/4,0	100,0/22725	130,0/29540
Z160	26,00	26,90	50,00	58,00	63,50	7,0/5,0	156,0/35451	200,0/45454
Z300	38,00	32,00	60,00	84,00	94,00	10,0/8,0	300,0/68175	380,0/86362

*Q para cadenas con eslabones endurecidos / *Q for chains with hardened plates

Ejemplo de nomenclatura de referencia Expample of reference	Z40	50,8	F	*	W
	Cadena/ Chain	Paso /Pitch	Tipo / Type	Endurecidos / Hardened	Eslabon ancho / Wide plate

CADENAS DE TRANSPORTE SOLDADAS / WELDED CONVEYOR CHAINS

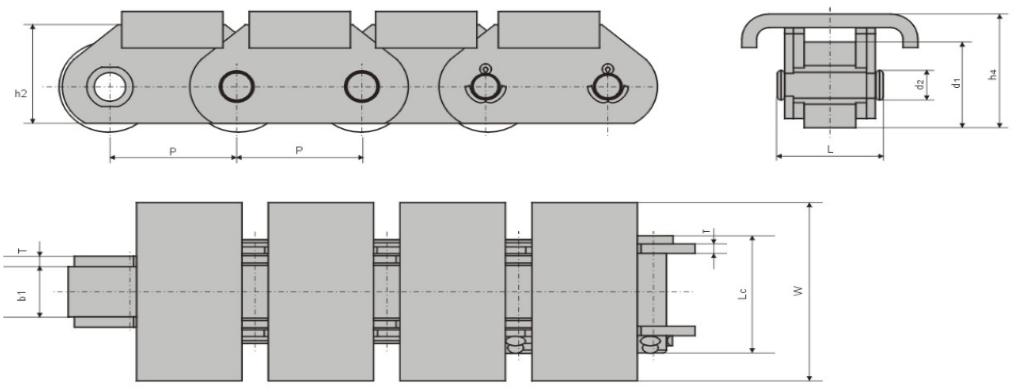

Cadena Chain	Dimensiones generales General dimensions										Resistencia última a tracción Ultimate tensile strength	Peso Weigth
	P	d1 max	b1 min	d2 max	L max	Lc max	h2 max	T max	W	h4 max	Q min	q
	mm	mm	mm	mm	mm	mm	mm	mm	mm	mm	KN/LB	Kg/m
P40F3	40,00	32,00	18,00	10,00	36,10	40,20	35,00	3,00	60,00	43,00	40,0/9091	7,27
P40F5	40,00	32,00	18,00	10,00	36,10	40,20	35,00	3,00	59,50	42,00	40,0/9091	7,16
P63F6	63,00	48,00	25,00	14,00	52,00	57,00	45,00	5,00	130,00	56,50	63,0/14172,3	16,22
P63F9	63,00	48,00	25,00	14,00	52,00	57,00	45,00	5,00	80,00	56,50	63,0/14172,3	12,66
P76,2F19	76,20	38,10	27,50	11,10	59,10	63,50	35,00	6,40	63,50	50,05	150,0/33721	11,35
P76,2F27	76,20	47,60	19,00	19,05	69,50	77,00	35,00	10,00	82,00	78,80	90,0/20232	15,47

CADENAS CON RASCADOR / SCRAPER CONVEYOR CHAINS

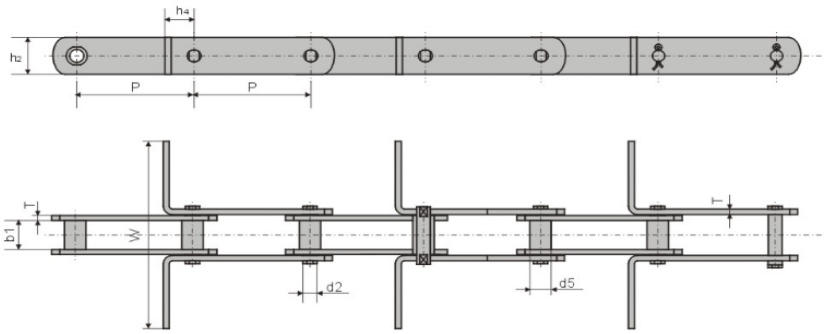

Cadena Chain	Dimensiones generales General dimensions										Resistencia última a tracción Ultimate tensile strength
	P			b1 min	d2 max	d5 max	h4	h2 max	T max	W	Q min
	mm	mm	mm	mm	mm	mm	mm	mm	mm	mm	KN/LB
MR56	100,00	125,00	-	24,00	10,00	15,00	20,00	30,00	4,00	*	56,0/12727
MR98	100,00	125,00	160,00	28,00	12,00	18,00	25,00	35,00	5,00	*	80,0/18182
MR112	100,00	125,00	160,00	32,00	15,00	21,00	35,00	40,00	6,00	*	112,0/25454
MR160	100,00	125,00	160,00	37,00	18,00	25,00	40,00	50,00	7,00	*	160,0/36364
MR224	125,00	160,00	200,00	43,00	21,00	30,00	44,00	60,00	8,00	*	224,0/50909
MR315	160,00	200,00	250,00	48,00	25,00	36,00	50,00	70,00	10,00	*	315,0/71591

Diemnsión W (*) definida por el cliente / W dimension (*) defined by the customer

Ejemplo de nomenclatura de referencia Expample of reference	MR56	125	140
	Cadena/ Chain	Paso /Pitch	W (*)

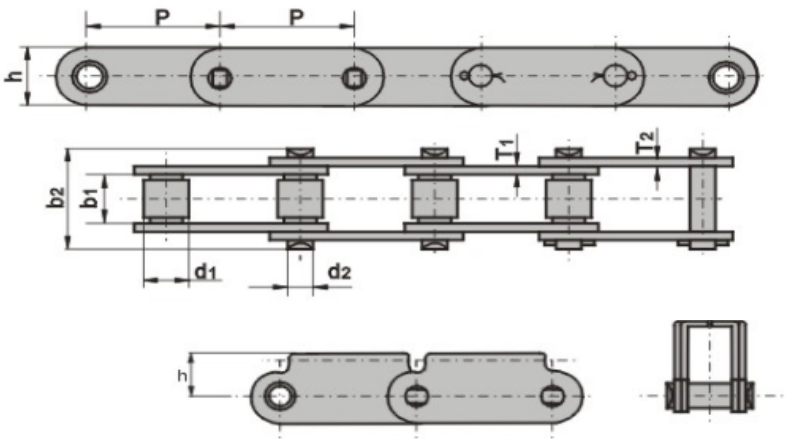

Cadena con alas RT
RT Attachment
h = 25,4 mm **k =** 1,3 mm

Cadena Chain	Dimensiones generales General dimensions								Resistencia última a tracción Ultimate tensile strength	Peso Weigth
	P mm	d1 max mm	b1 min mm	d2 mm	b2 mm	h mm	T1 mm	T2 mm	Q min KN	q Kg/m
81X	66,27	23,02	26,99	11,10	49,00	28,60	4,00	4,00	106,70	3,90
81XH	66,27	23,02	26,99	11,10	61,20	32,30	7,67	5,00	152,00	5,90
81XHH	66,27	23,02	26,99	11,10	63,50	32,30	7,67	7,87	186,70	6,52

Ejemplo de nomenclatura de referencia Expample of reference	81X	RT
	Cadena/ Chain	tipo

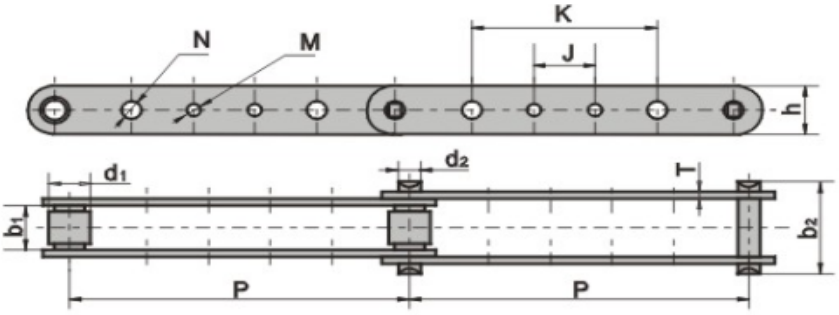

Cadena Chain	Dimensiones generales General dimensions							J	K	N	M	Carga de rotura Breaking load
	P mm	d1 max mm	b1 min mm	d2 max mm	b2 max mm	h mm	T mm	mm	mm	mm	mm	Q min KN
3939	203,2	23,02	26,99	11,1	49	28,6	4	38,10	-	-	6,35	115,58
D3939-B4								38,10	101,60	7,14	7,14	
D3939-B21								38,10	-	-	7,14	
D3939-B23								-	92,10	10,30	-	
D3939-B43								38,10	92,10	10,30	7,14	
D3939-B24								-	101,60	7,14	-	
D3939-B40								-	101,60	10,30	-	
D3939-B44								38,10	101,60	10,60	7,14	

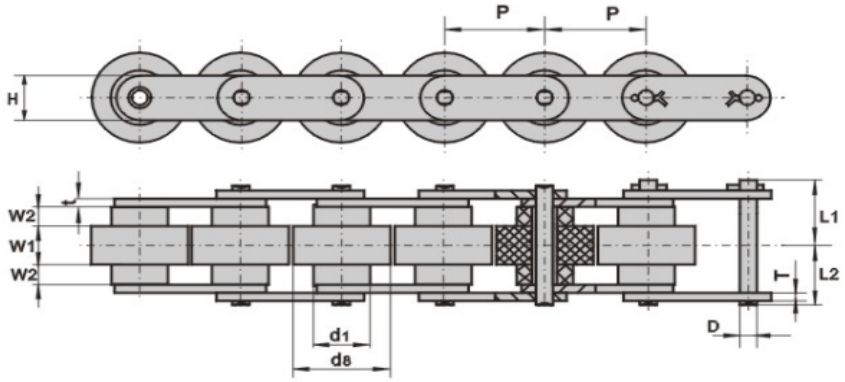

Rodillos de plástico / Plastic rollers

Cadena Chain	Dimensiones generales General dimensions											Peso Weigth
	P max mm	R max mm	R1 max mm	W1 min mm	W2 max mm	t max mm	T max mm	H max mm	D max mm	L1 max mm	L2 max mm	q Kg/m
BS25-C206B	19,05	11,91	18,30	8,00	4,00	1,50	1,30	8,26	3,28	12,10	15,40	0,66
BS25-C206A	25,40	15,83	24,60	10,30	5,78	2,00	1,50	12,07	3,96	16,30	20,20	1,10
BS25-C210A	31,75	19,05	30,60	13,00	7,10	2,40	2,00	15,09	5,08	20,10	24,20	1,45
BS25-C212A	38,10	22,23	36,60	15,59	8,50	4,00	3,00	18,06	6,94	25,60	30,10	2,13
BS25-C216A	50,80	28,58	49,00	21,50	11,00	5,00	4,00	24,13	7,92	33,10	38,50	4,10
BS30-C206B	19,05	9,00	18,30	9,10	4,50	1,60	1,30	7,28	3,28	13,15	16,45	0,66
BS30-C208A	25,40	11,91	24,60	12,50	6,10	2,00	1,50	9,60	3,96	17,80	21,70	1,15
BS30-C210A	31,75	14,80	30,60	15,00	7,50	2,40	2,00	12,20	5,06	21,50	25,60	1,51
BS30-C212A	38,10	18,00	37,00	20,00	9,75	4,00	3,00	15,00	5,94	29,05	33,65	2,22
BS30-C218A	50,09	22,23	43,00	25,20	12,00	5,00	4,00	18,60	7,92	35,95	41,35	4,36

Rodillos de acero / Steel rollers

Cadena Chain	Dimensiones generales General dimensions											Peso Weigth
	P max mm	R max mm	R1 max mm	W1 min mm	W2 max mm	t max mm	T max mm	H max mm	D max mm	L1 max mm	L2 max mm	q Kg/m
2030VR	19,05	11,91	18,30	8,00	4,00	1,50	1,30	8,26	3,28	12,10	15,40	1,45
2040VR	25,40	15,83	24,60	10,30	5,78	2,00	1,50	12,07	3,96	16,30	20,20	2,60
2050VR	31,75	19,05	30,60	13,00	7,10	2,40	2,00	15,09	5,08	20,10	24,20	3,80
2060VR	38,10	22,23	36,60	15,59	8,50	4,00	3,00	18,06	6,94	25,60	30,10	5,60
2080VR	50,80	28,58	49,00	21,50	11,00	5,00	4,00	24,13	7,92	33,10	38,50	10,53
2030VR-B	19,05	9,00	18,30	9,10	4,50	1,60	1,30	7,28	3,28	13,15	16,45	1,52
2040VR-B	25,40	11,91	24,60	12,50	6,10	2,00	1,50	9,60	3,96	17,80	21,70	2,73
2050VR-B	31,75	14,80	30,60	15,00	7,50	2,40	2,00	12,20	5,06	21,50	25,60	4,00
2060VR-B	38,10	18,00	37,00	20,00	9,75	4,00	3,00	15,00	5,94	29,05	33,65	5,88
2080VR-B	50,09	22,23	43,00	25,20	12,00	5,00	4,00	18,60	7,92	35,95	41,35	11,06

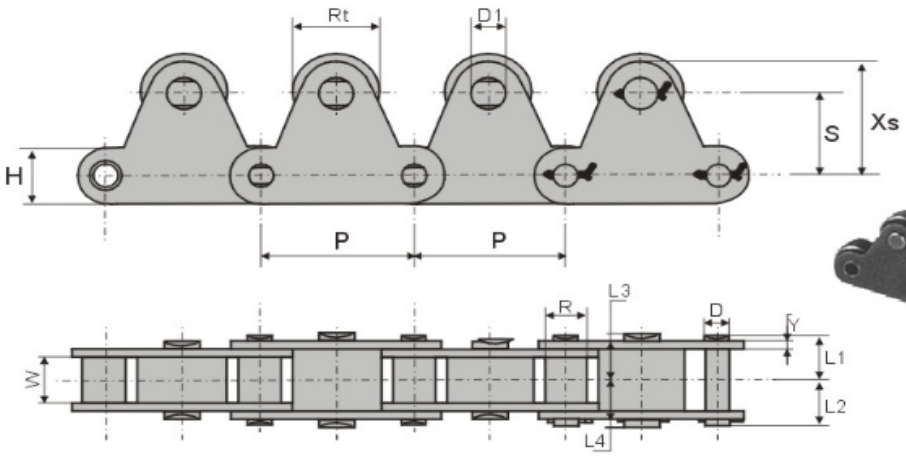

Cadena Chain	Dimensiones generales General dimensions								Peso Weigth
	P max mm	R max mm	W min mm	D max mm	L1 max mm	L2 max mm	H max mm	Y max mm	q Kg/m
C2040TR	25,40	7,92	7,85	3,98	8,90	9,55	12,07	1,50	1,35
C2050TR	31,75	10,16	9,40	5,03	10,90	12,00	15,09	2,03	2,06
C2060TR	38,10	11,91	12,57	5,96	13,45	14,75	18,08	3,25	3,70
C2080TR	50,80	15,88	15,75	7,94	16,75	19,25	24,13	4,00	5,68
C2100TR	63,50	19,05	18,90	9,54	20,55	22,85	20,18	4,80	9,15
C2042TR	25,40	15,88	7,85	3,98	8,90	9,55	12,07	1,50	1,72
C2052TR	31,75	19,05	9,40	5,03	10,90	12,00	15,09	2,03	2,56
C2062TR	38,10	22,23	12,57	5,96	13,45	14,75	18,08	3,25	4,38
C2082TR	50,80	28,58	15,75	7,94	16,75	19,25	24,13	4,00	6,80
C2102TR	63,50	39,67	18,90	9,54	20,55	22,85	20,18	4,80	11,42

Cadena Chain	Dimensiones generales General dimensions					
	Rt mm	S mm	Xs mm	L3 mm	L4 mm	D1 mm
C2040TR	15,88	15,00	21,00	8,45	10,05	5,20
C2050TR	19,05	19,00	26,50	10,50	12,90	6,10
C2060TR	22,23	23,00	31,60	14,75	17,75	8,07
C2080TR	28,58	29,00	40,50	18,50	21,30	11,32
C2100TR	39,67	35,40	49,70	22,10	27,20	14,52
C2042TR	15,88	15,00	21,00	8,45	10,05	5,20
C2052TR	19,05	19,00	26,50	10,50	12,90	6,10
C2062TR	22,23	23,00	31,60	14,75	17,75	8,07
C2082TR	28,58	29,00	40,50	18,50	21,30	11,32
C2102TR	39,67	35,40	49,70	22,10	27,20	14,52

CADENAS DE TRANSPORTE CON RODILLOS LATERALES / SIDE ROLLER CONVEYOR CHAINS

SDR

Tipo A
A Type

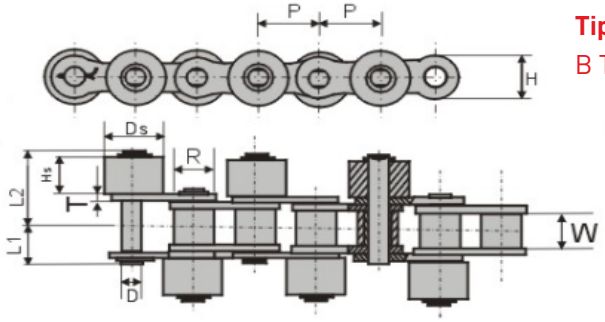

Tipo B
B Type

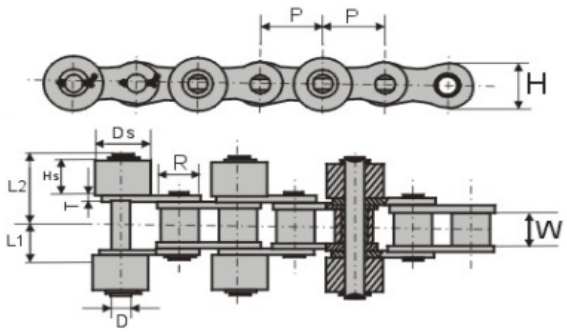

Cadena Chain	Dimensiones generales General dimensions											Peso Weigth	
	P mm	R max mm	W min mm	D max mm	T max mm	H max mm	L1 max mm	L2 max mm	L3 max mm	Ds mm	Hs mm	*SR Kg/m	*PR Kg/m
40	12,70	7,92	7,85	3,98	1,50	12,07	9,95	18,00	19,50	15,88	7,80	1,85	0,94
50	15,88	10,16	9,40	5,03	2,03	15,09	12,00	21,80	23,50	19,05	9,40	2,64	1,42
60	19,05	11,91	12,57	5,96	2,42	18,08	14,75	28,00	30,60	22,23	12,60	3,85	3,11
80	25,40	15,88	15,75	7,94	3,25	24,13	19,25	35,20	38,20	28,58	15,80	6,16	3,57
100	31,75	19,05	18,90	9,54	4,00	30,18	22,85	43,00	45,90	39,69	19,00	10,22	5,56

*SR= Rodillo de acero / Steel roller
*PR= Rodillo de plástico / Plastic roller

Ejemplo de nomenclatura de referencia Expample of reference	SDR	40	A	SR
		Cadena/ Chain	Tipo / Type	Rodillo / Roller

SDRC

Tipo A / A Type

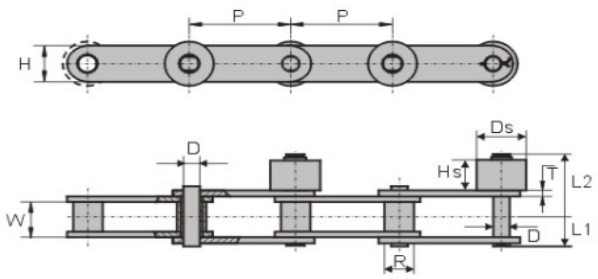

Tipo B / B Type

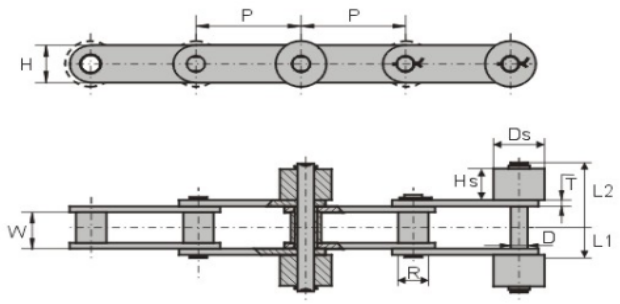

Cadena Chain	Dimensiones generales General dimensions											Peso Weigth	
	P mm	R max mm	W min mm	D max mm	T max mm	H max mm	L1 max mm	L2 max mm	L3 max mm	Ds mm	Hs mm	*SR Kg/m	*PR Kg/m
2040	25,40	7,92	7,85	3,98	1,50	12,07	9,95	18,00	19,50	15,88	7,80	1,85	0,66
2042		15,88										2,07	1,70
2050	31,75	10,16	9,40	5,09	2,03	15,09	12,00	21,80	23,50	19,05	9,40	1,55	1,03
2052		19,05										2,88	2,20
2060	38,10	11,91	12,57	5,96	3,25	18,08	17,40	29,85	32,25	22,23	12,60	2,65	1,80
2062		22,23										2,96	2,65
2080	50,80	15,88	15,75	7,94	4,00	24,13	21,30	36,85	39,85	28,58	15,80	4,38	3,12
2082		28,58										6,35	-
2100	63,50	19,05	18,90	9,54	4,80	30,18	25,55	44,40	47,50	39,69	19,00	7,08	4,77
2102		39,67										11,10	-

*SR= Rodillo de acero / Steel roller
*PR= Rodillo de plástico / Plastic roller

Ejemplo de nomenclatura de referencia Expample of reference	SDRC	2042	B	SR
		Cadena/ Chain	Tipo / Type	Rodillo / Roller

CADENA DE TRANSPORTE CON RODILLOS SUPERIORES TIPO WTR / WTR TYPE TOPO ROLLER CONVEYOR CHAINS

Tipo A / A Type

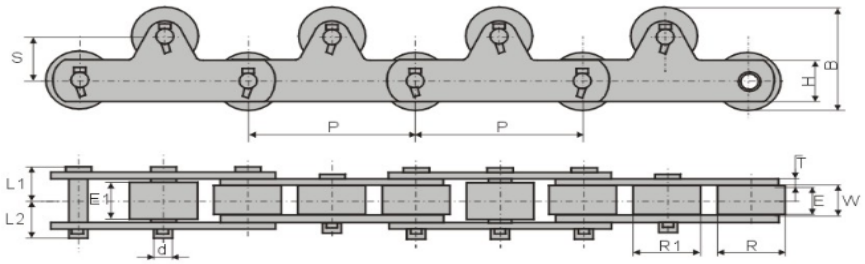

Tipo B / B type

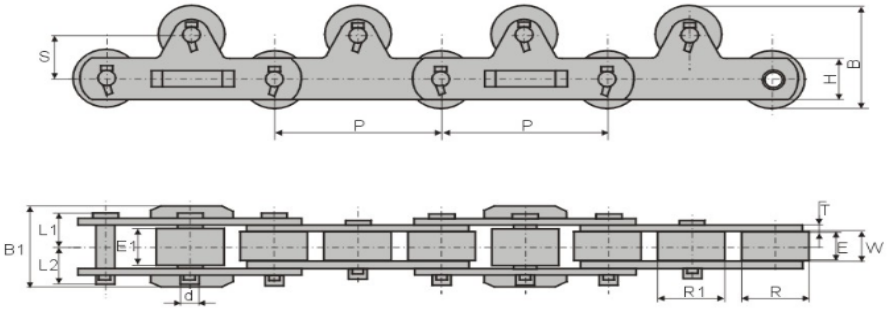

Cadena Chain	Dimensiones generales General dimensions														Peso admisible Allowable load		Carga de rotura Breaking load	Peso Weigth		Peso unión Attach-ment weigth
																		Tipo / Type A	Tipo / Type B	
	P	R	E	W	H	T	d	L1	L2	S	R1	E1	B	B1	*NH	*H	Q	q	q'	q''
	mm	mm	mm	mm	mm	mm	mm	mm	mm	mm	mm	mm	mm	mm	KN	KN	KN	Kg/m	Kg/m	Kg
3075	75,00	31,80	14,00	16,10	22,00	3,20	7,92	18,00	20,00	23,10	40,00	20,00	59,00	50,00	35,00	60,00	30,00	4,10	4,30	0,20
3100	100,00																			
7100	100,00	40,00	19,00	22,00	32,00	4,50	11,10	25,00	28,50	30,00	40,00	28,00	70,00	67,00	65,00	105,00	70,00	6,40	6,80	0,28
7150	150,00																			
8150	150,00	44,50	23,00	27,00	28,60	6,30	11,10	31,00	34,50	30,00	40,00	35,00	72,20	79,00	80,00	130,00	80,00	6,30	6,80	0,38
11150	150,00	50,80	26,00	30,00	38,10	6,30	14,27	33,00	36,00	30,00	50,80	38,00	80,80	62,00	115,00	195,00	115,00	9,90	10,60	0,62
19152	152,40	57,20	32,00	37,10	44,50	8,00	15,90	40,50	43,00	37,80	57,20	48,00	95,00	96,00	150,00	225,00	190,00	15,50	16,2	1,22
19200	200,00	65,00								45,00	65,00		110,00							
25200	200,00	80,00	44,00	51,40	55,80	10,00	19,10	51,50	58,00	65,00	80,00	64,00	145,00	126,00	250,00	420,00	250,00	26,00	27,00	2,66

*NH= Rodillos superiores no endurecidos
*NH= Non hardenned top rollers

*H= Rodillos superiores endurecidos
*H= Hardenned top rollers

Ejemplo de nomenclatura de referencia Expample of reference	WTR	7100	A	NH
		Cadena/ Chain	Tipo / Type	Rodillo / Roller

CADENAS CON LA PARTE SUPERIOR DEL ESLABON EN FORMA DE SIERRA / SHARP TOP CHAINS

Tipo A / A Type

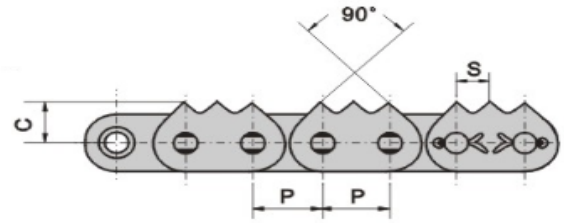

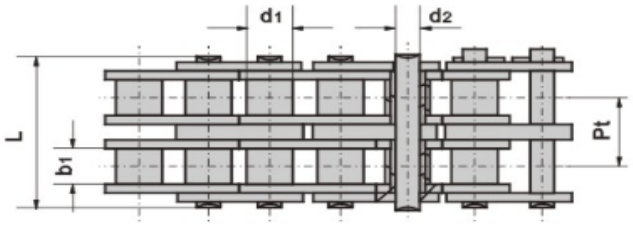

Tipo B / B Type

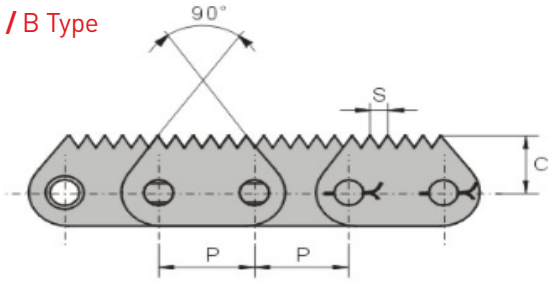

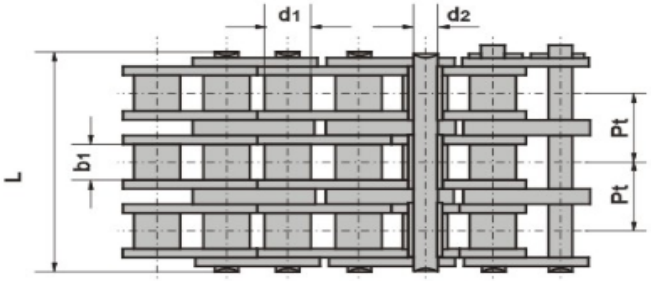

Tipo C / C Type

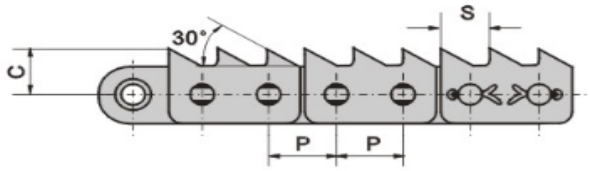

Cadena Chain	Dimensiones generales General dimensions								Resistencia última a tracción Ultimate tensile strength	Peso Weigth	Tipo Type
	P mm	d1 max mm	b1 min mm	d2 max mm	L max mm	c nom mm	S nom mm	Pt mm	Q min KN	q Kg/m	
C16AF1-3	25,40	15,88	15,75	7,92	91,70	17,50	12,20	29,29	166,80	9,36	A
C16AF2-3	25,40	15,88	15,75	7,92	91,70	17,50	6,35	29,29	166,80	9,58	B
C20AF1-2	31,75	19,05	18,90	9,53	76,40	21,09	23,11	35,76	173,50	9,23	C
C20AF1-3	31,75	19,05	18,90	9,53	112,20	21,09	23,11	35,76	260,20	13,40	C

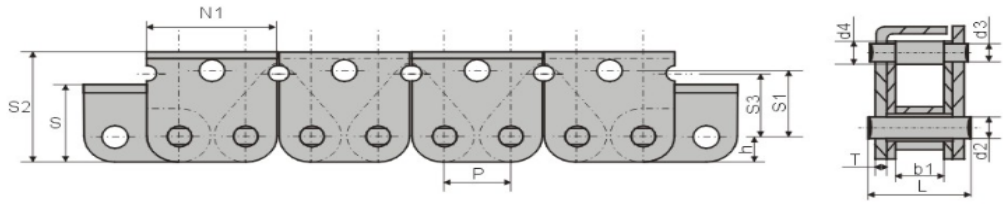

Tipo LK1

LK1 Type

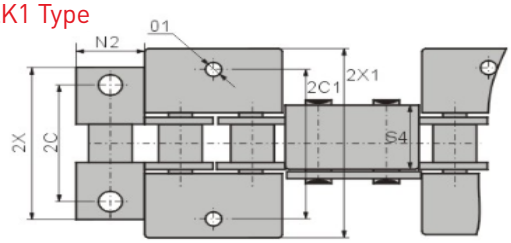

Tipo LK2

LK2 Type

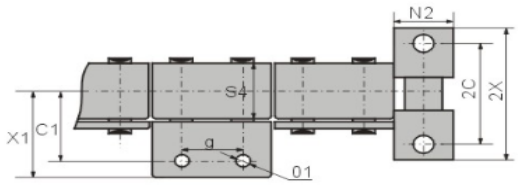

Tipo LU / LU Type

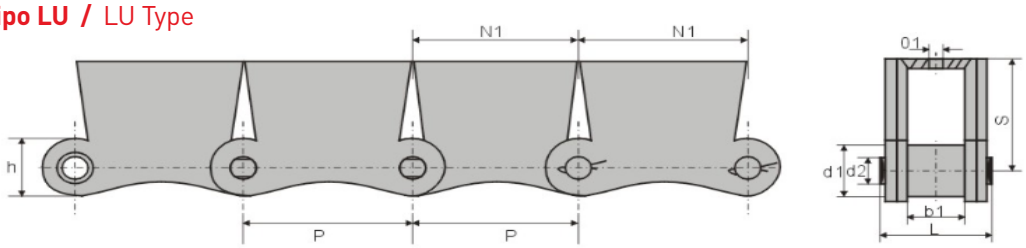

Cadena Chain	Dimensiones generales General dimensions																						Resistencia última a tracción Ultimate tensile strength	Peso Weigth
	P	b2	d1	h	T	2X	2C	N2	S	S2	S4	N1	g	2C1	01	S1	S3	L	d2	d3	d4	2X1	Q min	q
	mm	mm	mm	mm	mm	mm	mm	mm	mm	mm	mm	mm	mm	mm	mm	mm	mm	mm	mm	mm	mm	mm	KN	Kg/m
12A-LK2	19,05	12,7	11,9	9,0	2,4	54,0	40,0	18,0	25,0	44,0	22,5	37,1	24,0	48,0	6,2	25,0	22,0	30,0	5,9	5,9	10,0	66,0	31,1	4,8
12A-LK1	19,05	12,7	11,9	9,0	2,4	58,0	40,0	18,0	25,0	44,0	22,5	37,1	-	48,0	7,0	25,0	22,0	30,0	5,9	5,9	10,0	66,0	31,1	4,8
16A-LK1	25,40	15,9	15,9	12,0	3,2	70,0	44,0	24,0	31,0	50,0	26,5	50,0	-	52,0	7,0	31,0	25,0	34,0	7,9	7,9	10,0	72,0	56,6	5,3
16A-LK2	25,40	15,9	15,9	12,0	3,2	70,0	44,0	24,0	31,0	50,0	26,5	50,0	37,0	52,0	7,0	31,0	25,0	34,0	7,9	7,9	10,0	72,0	56,6	5,3
216A-LU	50,80	15,9	15,9	24,0	3,2	-	-	-	40,0	-	-	50,6	-	-	8,5	40,0	-	34,0	7,9	-	-	-	56,6	5,3

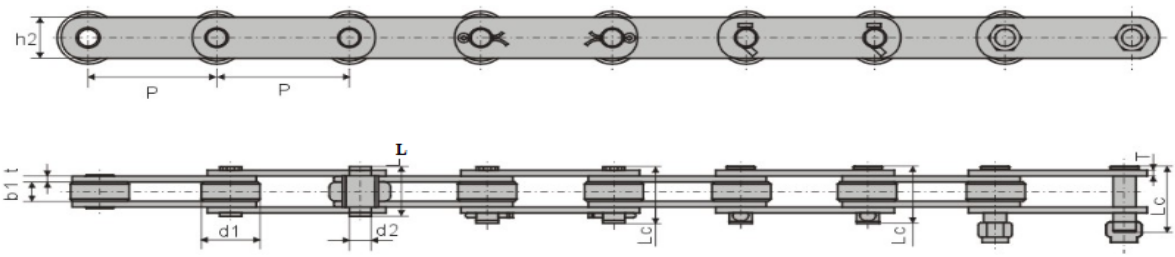

Cadena Chain	Dimensiones generales General dimensions								Resistencia última a tracción Ultimate tensile strength	Resistencia media a tracción Average tensile strength	Peso Weigth
	P mm	d1 max mm	b1 min mm	h2 max mm	d2 max mm	L max mm	Lc max mm	t/T max mm	Q min KN/LB	Qo KN	q Kg/m
P101,6F2	101,60	47,6	18,2	38,1	19,1	48,0	65,0	5,0	97,8/22000	107,6	6,8
P152F14	152,40	47,6	18,2	38,1	19,1	48,0	52/50,5	5,0	89,0/20000	97,9	5,9
P152F17	152,40	66,7	25,4	50,8	27,0	67,5	88,5	8,0	163,3/36000	179,6	12,8
P152F29	152,40	66,7	25,4	50,8	27,0	69,5	111,5	9,0/8,0	200,0/45000	220,0	13,5
90R-s	101,60	47,6	21,4	31,8	11,3	-	55,7	4,8	80,36/18070	88,4	5,9
P101,6F54	101,60	50,80	30,00	38,10	14,50	-	69,00	6,30	132,7/29850	146,00	7,30
P76,7	76,70	29,0	30,0	38,1	14,5	-	73,0	6,3	100,0/25000	110,0	8,3
P152F31	152,40	88,9	38,1	61,0	31,8	-	98,5	10,0	266,72/50000	283,0	26,6
31,75	31,75	31,75	31,75	31,75	31,75	31,75	31,75	31,75	31,75	31,75	31,75

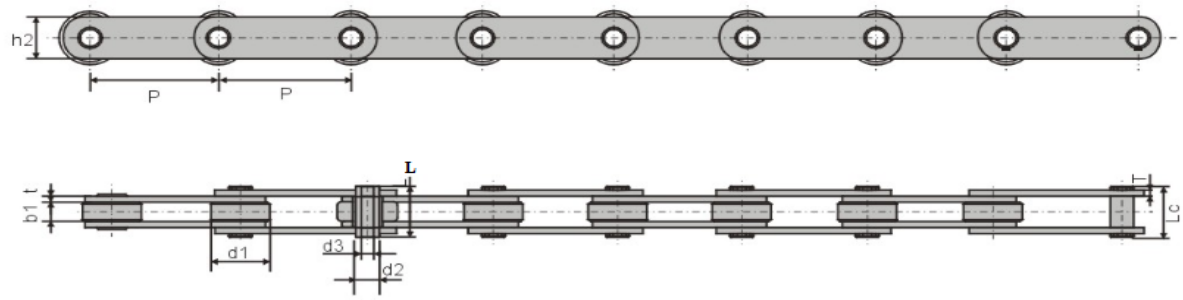

Cadena Chain	Dimensiones generales General dimensions									Resistencia media a tracción Average tensile strength	Peso Weigth
	P mm	d1 max mm	b1 min mm	h2 max mm	d2 max mm	d3 min mm	L max mm	Lc max mm	t/T max KN/LB	Q min KN	q Kg/m
P152F3	152,40	66,7	25,4	50,8	27,0	20,1	65,5	67,0	8,0	163,3/36000	11,8

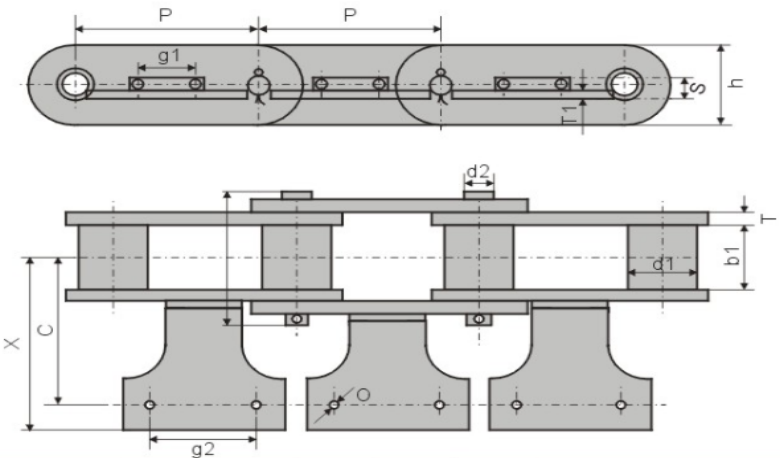

Cadena Chain	**Dimensiones generales** General dimensions														**Resistencia última a tracción** Ultimate tensile strength
	P	b1 min	d1 max	d2 max	L max	h max	T	X	C	S	g1	g2	O	T1	Q min
	mm	mm	mm	mm	mm	mm	mm	mm	mm	mm	mm	mm	mm	mm	KN
HGF-63,5	63,50	26,0	24,0	11,1	53,0	32,0	4,6	69,0	59,0	8,0	20,0	36,0	M4	3,0	86,7

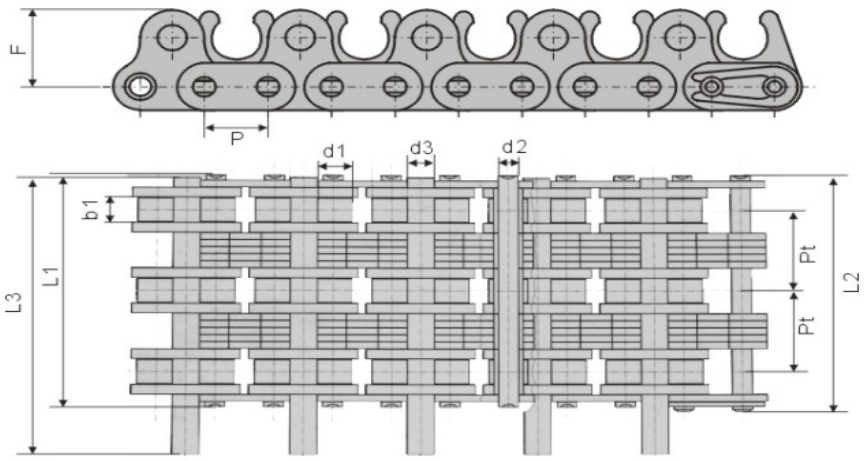

Cadena Chain	**Dimensiones generales** General dimensions										**Resistencia media a tracción** Average tensile strength	**Peso** Weigth
	P	d1 max	b1 min	d2 max	d3 max	L1 max	L2 max	L3 max	F	Pt	Q min	q
	mm	mm	mm	mm	mm	mm	mm	mm	mm	mm	KN	Kg/m
06BF20	9,525	6,4	4,6	3,3	4,5	43,8	44,9	52,4	13,0	15,0	24,9/5682	2,77

CADENAS DE TRANSPORTE CON PIN PARA RODAMIENTO / BEARING PIN CHAIN

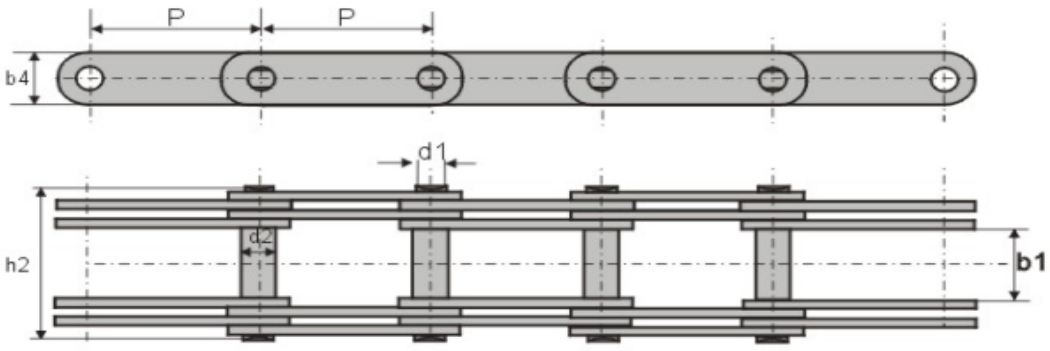

Cadena Chain	Dimensiones generales General dimensions						Cordones Lacing	Resistencia media a tracción Average tensile strength	Peso Weigth
	P mm	b1 min mm	d1 max mm	d2 max mm	h2 max mm	b4 max mm		Q min KN	q Kg/m
HGLB25	25,00	18,0	8,0	10,0	39,0	18,0	1X1	30,0	1,90
HGLB30	30,00	20,0	9,0	11,0	45,0	20,0	2X2	40,0	2,30
HGLB35	35,00	22,0	11,0	13,0	56,0	24,0	2X2	63,0	4,60
HGLB40	40,00	25,0	12,0	14,0	59,0	28,0	2X2	80,0	5,50
HGLB45	45,00	30,0	15,0	17,0	68,0	37,0	2X2	100,0	7,00
HGLB50	50,00	35,0	18,0	22,0	94,0	38,0	3X3	160,0	11,50
HGLB60	60,00	45,0	22,0	26,0	120,0	46,0	3X3	250,0	20,50
HGLB70	70,00	50,0	28,0	32,0	150,0	52,0	4X4	375,0	29,00
HGLB80	80,00	50,0	28,0	32,0	162,0	52,0	4X4	450,0	31,80
		60,0	32,0	36,0	170,0	60,0	4X4	500,0	38,00
HGLB90	90,00	70,0	35,0	40,0	204,0	70,0	4X4	800,0	58,60
HGLB110	110,00	55,0	45,0	55,0	200,0	88,0	3X3	1.100,0	85,20
		60,0	40,0	47,0	220,0	75,0	3X3	1.600,0	73,80
		62,0	42,0	48,0	219,0	82,0	2X2	1.600,0	76,60
		90,0	44,0	50,0	236,0	90,0	3X3	1.250,0	82,00
HGLB120	120,00	110,0	48,0	56,0	300,0	100,0	3X3	2.200,0	118,00
HGLB140	140,00	120,0	55,0	70,0	340,0	110,0	4X4	2.500,0	147,00
HGLB170	170,00	135,0	50,0	70,0	403,0	130,0	3X3	4.000,0	135,00
HGLB180	180,00	66,0	50,0	70,0	232,0	120,0	2X2	2.200,0	110,00
HGLB200	200,00	80,0	45,0	52,0	230,0	90,0	2X2	1.700,0	73,00
		90,0	65,0	75,0	286,0	140,0	2X2	3.900,0	157,00
		90,0	70,0	89,0	285,0	140,0	2X2	3.300,0	159,00
HGLB240	240,00	100,0	70,0	85,0	306,0	160,0	4X4	6.700,0	182,00
HGLB250	250,00	100,0	75,0	84,0	312,0	150,0	2X2	4.000,0	184,90

*En Roller Industrial podemos diseñar y fabricar otros tipos de cadenas acordes con las necesidades del cliente

*In Roller Industrial we may design and produce other chain types according to the need of customers

\\\ ENGRANAJES
GEARS

ENGRANAJES RECTOS
SPUR GEARS

PIÑONES Y RUEDAS (con cubo en un lado) ángulo de presión 20º

SPROCKETS AND WHEELS (with box in one side) pressure angle 20º

Material C45- UNI 7847

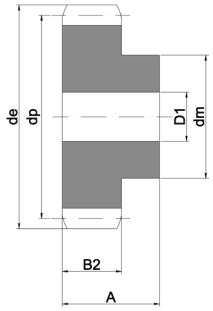

Ancho diente "B" Tooth width "B"	mm.
M 1	15mm
M 1,5	17mm
M 2	20mm
M 2,5	25mm
M 3	30mm
M 4	40mm
M 5	50mm
M 6	60mm

Ancho diente "A" Tooth width "A"	mm.
M 1	25mm
M 1,5	30mm
M 2	35mm
M 2,5	45mm
M 3	50mm
M 4	60mm
M 5	75mm
M 6	80mm

Z	Módulo "M1" Diametral pitch "M1"				Módulo " M1,5" Diametral pitch "M1,5"				Módulo "M2" Diametral pitch "M2"				Módulo "M2,5" Diametral pitch "M2,5"			
	de	dp	dm	D1	de	dp	dm	D1	de	dp	dm	D1	de	dp	dm	D1
12	14	12	9	-	21	18	14	8	28	24	18	10	35	30	22	10
13	15	13	10	-	22,5	19,5	14	8	30	26	19	10	37,5	32,5	25	10
14	16	14	10	-	24	21	18	8	32	28	20	10	40	35	28	10
15	17	15	12	-	25,5	22,5	18	8	34	30	22	10	42,5	37,5	30	10
16	18	16	13	-	27	24	20	8	36	32	24	10	45	40	32	12
17	19	17	14	8	28,5	25,5	20	8	38	34	25	10	47,5	42,5	35	12
18	20	18	15	8	30	27	20	8	40	36	25	10	50	45	35	12
19	21	19	15	8	31,5	28,5	20	8	42	38	25	10	52,5	47,5	35	12
20	22	20	16	8	33	30	25	8	44	40	30	10	55	50	40	12
21	23	21	16	8	34,5	31,5	25	10	46	42	30	12	57,5	52,5	40	14
22	24	22	18	8	36	33	25	10	48	44	30	12	60	55	45	14
23	25	23	18	8	37,5	34,5	25	10	50	46	30	12	62,5	57,5	45	14
24	26	24	20	10	39	36	25	10	52	48	35	12	65	60	45	14
25	27	25	20	10	40,5	37,5	25	10	54	50	35	12	67,5	62,5	50	14
26	28	26	20	10	42	39	30	12	56	52	40	12	70	65	50	14
27	29	27	20	10	43,5	40,5	30	12	58	54	40	12	72,5	67,5	50	14
28	30	28	20	10	45	42	30	12	60	56	40	12	75	70	50	14
29	31	29	20	10	46,5	43,5	30	12	62	58	40	14	77,5	72,5	50	14
30	32	30	20	10	48	45	30	12	64	60	40	14	80	75	55	14
31	33	31	25	10	49,5	46,5	35	12	66	62	45	14	82,5	77,5	55	16
32	34	32	25	10	51	48	35	12	68	64	45	14	85	80	55	16
33	35	33	25	10	52,5	49,5	35	12	70	66	45	14	87,5	82,5	55	16
34	36	34	25	10	54	51	35	12	72	68	45	14	90	85	55	16
35	37	35	25	10	55,5	52,5	35	12	74	70	45	14	92,5	87,5	60	16
36	38	36	25	10	57	54	35	12	76	72	45	14	95	90	60	16
37	39	37	25	10	58,5	55,5	40	12	78	74	50	14	97,5	92,5	60	16
38	40	38	25	10	60	57	40	12	80	76	50	14	100	95	60	16
39	41	39	25	10	61,5	58,5	40	12	82	78	50	14	102,5	97,5	60	16
40	42	40	25	10	63	60	40	12	84	80	50	14	105	100	70	16
41	43	41	30	10	64,5	61,5	50	12	86	82	60	16	107,5	102,5	70	16
42	44	42	30	10	66	63	50	12	88	84	60	16	110	105	70	16
43	45	43	30	10	67,5	64,5	50	12	90	86	60	16	112,5	107,5	70	16
44	46	44	30	10	69	66	50	12	92	88	60	16	115	110	70	16
45	47	45	30	10	70,5	67,5	50	12	94	90	60	16	117,5	112,5	70	16
46	48	46	30	10	72	69	50	14	96	92	60	16	120	115	70	20
47	49	47	30	10	73,5	70,5	50	14	98	94	60	16	122,5	117,5	80	20
48	50	48	30	10	75	72	50	14	100	96	70	16	125	120	80	20
49	51	49	30	10	76,5	73,5	50	14	102	98	70	16	127,5	122,5	80	20
50	52	50	30	12	78	75	50	14	104	100	70	16	130	125	80	20
51	53	51	40	12	79,5	76,5	60	14	106	102	70	16	132,5	127,5	90	20
52	54	52	40	12	81	78	60	14	108	104	70	16	135	130	90	20
53	55	53	40	12	82,5	79,5	60	14	110	106	70	16	137,5	132,5	90	20
54	56	54	40	12	84	81	60	14	112	108	70	16	140	135	90	20
55	57	55	40	12	85,5	82,5	60	14	114	110	70	16	142,5	137,5	90	20
56	58	56	40	12	87	84	60	16	116	112	70	16	145	140	100	20
57	59	57	40	12	88,5	85,5	60	16	118	114	70	16	147,5	142,5	100	20
58	60	58	40	12	90	87	60	16	120	116	70	16	150	145	100	20
59	61	59	40	12	91,5	88,5	60	16	122	118	70	16	152,5	147,5	100	20
60	62	60	40	12	93	90	60	16	124	120	70	16	155	150	100	20
61	63	61	50	12	94,5	91,5	70	16	126	122	80	16				
62	64	62	50	12	96	93	70	16	128	124	80	16				
63	65	63	50	12	97,5	94,5	70	16	130	126	80	16				
64	66	64	50	12	99	96	70	16	132	128	80	16				
65	67	65	50	12	100,5	97,5	70	16	134	130	80	16				
66	68	66	50	12	102	99	70	16	136	132	80	16				
67	69	67	50	12	103,5	100,5	70	16	138	134	80	16				
68	70	68	50	12	105	102	70	16	140	136	80	16				
69	71	69	50	12	106,5	103,5	70	16	142	138	80	16				
70	72	70	50	12	108	105	70	16	144	140	80	16				

ENGRANAJES RECTOS
SPUR GEARS

PIÑONES Y RUEDAS (con cubo en un lado) ángulo de presión 20º

SPROCKETS AND WHEELS (with box in one side) pressure angle 20º

Material C43- UNI 7847

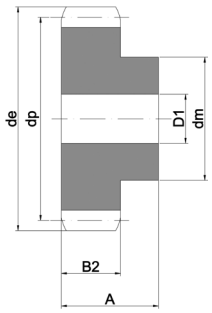

Ancho diente "B" Tooth width "B"	mm.
M 1	15mm
M 1,5	17mm
M 2	20mm
M 2,5	25mm
M 3	30mm
M 4	40mm
M 5	50mm
M 6	60mm

Ancho diente "A" Tooth width "A"	mm.
M 1	25mm
M 1,5	30mm
M 2	35mm
M 2,5	40mm
M 3	50mm
M 4	60mm
M 5	75mm
M 6	80mm

Z	Módulo "M3" Diametral pitch "M3"				Módulo " M4" Diametral pitch "M4"				Módulo "M5" Diametral pitch "M5"				Módulo "M6" Diametral pitch "M6"			
	d_e	dp	dm	D1	d_e	dp	dm	D1	d_e	dp	dm	D1	d_e	dp	dm	D1
12	42	36	27	12	56	48	35	14	70	60	45	20	84	72	54	20
13	45	39	30	12	60	52	40	14	75	65	50	20	90	78	60	20
14	48	42	33	12	64	56	45	14	80	70	55	20	-	-	-	-
15	51	45	35	12	68	60	45	14	85	75	60	20	102	90	70	20
16	54	48	38	14	72	64	50	16	90	80	65	20	108	96	75	20
17	57	51	42	14	76	68	50	16	95	85	70	20	-	-	-	-
18	60	54	45	14	80	72	50	16	100	90	70	20	120	108	80	20
19	63	57	45	14	84	76	60	16	105	95	70	20	-	-	-	-
20	66	60	45	14	88	80	60	16	110	100	80	20	132	120	90	20
21	69	63	45	16	92	84	70	16	115	105	80	20	-	-	-	-
22	72	66	50	16	96	88	70	16	120	110	80	25	-	-	-	-
23	75	69	50	16	100	92	75	20	125	115	90	25	-	-	-	-
24	78	72	50	16	104	96	75	20	130	120	90	25	156	144	110	25
25	81	75	60	16	108	100	75	20	135	125	90	25	162	150	110	25
26	84	78	60	16	112	104	75	20	140	130	100	25				
27	87	81	60	16	116	108	75	20	145	135	100	25				
28	90	84	60	16	120	112	75	20	150	140	100	25				
29	93	87	60	16	124	116	75	20	155	145	100	25				
30	96	90	60	16	128	120	75	20	160	150	100	25				
31	99	93	70	16	132	124	80	20								
32	102	96	70	16	136	128	80	20								
33	105	99	70	16	140	132	80	20								
34	108	102	70	16	144	136	80	20								
35	111	105	70	16	148	140	80	20								
36	114	108	70	20	152	144	80	20								
37	117	111	80	20												
38	120	114	80	20												
39	123	117	80	20												
40	126	120	80	20												
41	129	123	90	20												
42	132	126	90	20												
43	135	129	90	20												
44	138	132	90	20												
45	141	135	90	20												
46	144	138	90	20												
47	147	141	90	20												
48	150	144	100	20												

ENGRANAJES CILÍNDRICOS
CYLINDRICAL GEARS

RUEDAS SIN CUBO. Ángulo de presión 20º

WHEELS WITHOUT BOX. Pressure angle 20º

Material C45- UNI 7845

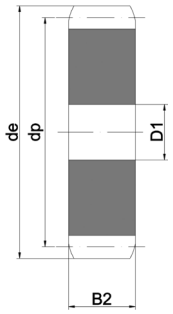

Ancho diente "B" Tooth width "B"	mm.
M 1	15mm
M 1,5	17mm
M 2	20mm
M 2,5	25mm
M 3	30mm
M 4	40mm
M 5	50mm
M 6	60mm

Z	Módulo "M1" Diametral pitch "M1"			Módulo " M1,5" Diametral pitch "M1,5"			Módulo "M2" Diametral pitch "M2"			Módulo "M2,5" Diametral pitch "M2,5"		
	de	dp	D1	de	dp	D1	de	dp	D1	de	dp	D1
28	-	-	-	-	-	-	-	-	-	-	-	-
30	-	-	-	-	-	-	-	-	-	-	-	-
32	-	-	-	-	-	-	-	-	-	-	-	-
35	-	-	-	-	-	-	-	-	-	-	-	-
38	-	-	-	-	-	-	-	-	-	-	-	-
40	-	-	-	-	-	-	-	-	-	-	-	-
45	-	-	-	-	-	-	-	-	-	-	-	-
48	-	-	-	-	-	-	-	-	-	-	-	-
50	-	-	-	-	-	-	-	-	-	-	-	-
52	-	-	-	-	-	-	-	-	-	-	-	-
55	-	-	-	-	-	-	-	-	-	-	-	-
57	-	-	-	-	-	-	-	-	-	-	-	-
60	-	-	-	-	-	-	-	-	-	-	-	-
65	-	-	-	-	-	-	-	-	-	167,5	162,5	20
70	-	-	-	-	-	-	-	-	-	180	175	20
72	74	82	12	111	108	20	148	144	20	185	180	20
75	77	75	12	115,5	112,5	20	154	150	20	192,5	187,5	20
76	78	76	12	117	114	20	156	152	20	195	190	20
80	82	80	12	123	120	20	164	160	20	205	200	25
85	87	85	12	130,5	127,5	20	174	170	20	217,5	212,5	25
90	92	90	12	138	135	20	184	180	20	230	225	25
95	97	95	12	145,5	142,5	20	194	190	20	242,5	237,5	25
100	102	100	12	153	150	20	204	200	20	255	250	25
110	112	110	12	168	165	20	224	220	20	280	275	25
114	116	114	12	174	171	20	232	228	20	290	285	25
120	122	120	12	183	180	20	244	240	20	305	300	25
127	129	127	12	193,5	190,5	20	258	254	20	322,5	317,5	25

Z	Módulo "M3" Diametral pitch "M3"			Módulo " M4" Diametral pitch "M4"			Módulo "M5" Diametral pitch "M5"			Módulo "M6" Diametral pitch "M6"		
	de	dp	D1	de	dp	D1	de	dp	D1	de	dp	D1
28	-	-	-	-	-	-	-	-	-	180	168	25
30	-	-	-	-	-	-	-	-	-	192	180	25
32	-	-	-	-	-	-	170	160	25	204	192	25
35	-	-	-	-	-	-	185	175	25	222	210	25
38	-	-	-	160	152	25	200	190	30	240	228	25
40	-	-	-	168	160	25	210	200	30	252	240	25
45	-	-	-	188	180	25	235	225	30	-	-	-
48	-	-	-	200	192	25	250	24	30	-	-	-
50	156	150	25	208	200	25	260	250	30	-	-	-
52	162	156	25	216	208	25	270	260	30	-	-	-
55	171	165	25	228	220	25	285	275	30	-	-	-
57	177	171	25	236	228	25	295	285	30	-	-	-
60	186	180	25	248	240	25	310	300	30	-	-	-
65	201	195	25	268	260	25	335	325	30	-	-	-
70	216	210	25	288	280	25	360	350	30	-	-	-
72	222	216	25	-	-	-	-	-	-	-	-	-
75	231	225	25	308	300	25	385	375	30	-	-	-
76	234	228	25	312	304	25	390	380	30	-	-	-
80	246	240	25	328	320	25	410	400	30	-	-	-
85	261	255	25	348	340	25	435	425	30	-	-	-
90	276	270	25	368	360	25	460	450	30	-	-	-
95	291	285	25	388	380	25	485	475	30	-	-	-
100	306	300	25	408	400	25	510	500	30	-	-	-
110	336	330	25	448	440	25	560	550	30	-	-	-
114	348	342	25	464	456	25	580	570	30	-	-	-
120	366	360	25	-	-	-	-	-	-	-	-	-
127	387	381	25	-	-	-	-	-	-	-	-	-

ENGRANAJES CÓNICOS

BEBL GEARS

ENGRANAJES CÓNICOS (para ejes de 90º)
Ángulo de presión 20º
Según UNI 6588
Relación 1:1

BEVEL GEARS (for shafts to 90º)
Pressure angle 20º
According to UNI 6588
Ratio 1:1

Material C 45- UNI 7847

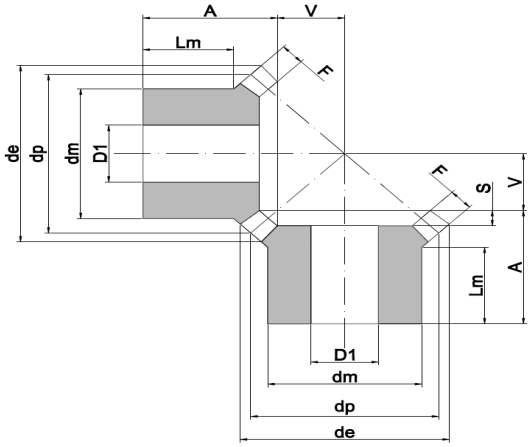

Módulo Diametral pitch	Z	dp	de	F	A	dm	D1	L	V	S	Lm
1,5	16	24	26,12	6	18,9	20,3	8	-	7,1	-	12
	20	30	32,12	10	20	22	10	18	7,4	2	8,5
	25	37,5	39,62	10	23	28	10	21	11,09	2	12
	30	45	47,12	12	25	30	12	22,5	13,35	2,5	12
2	16	32	34,83	8	23,5	25,3	8	-	9,5	-	14
	20	40	42,83	12	25	32	10	22	10,78	3	12
	25	50	52,82	14	28	40	12	25	14;28	3	12,3
	30	60	62,83	16	30	50	12	27	17,78	3	12,8
2,5	16	40	43,53	10	28,1	30,3	12	-	11,9	-	15
	20	50	53,53	12	30,5	40	12	27	15,43	3,5	16
	25	62,5	66	15	33,5	50	15	30	19,48	3,5	16
	30	75	78,53	18	35,5	55	15	32	23,63	3,5	16
3	16	48	52,25	12	31,7	40,3	12	-	14,3	-	18
	20	60	64,24	18	35	45	15	31	16	4	13,6
	25	75	79,24	20	38	55	15	34	22	4	16
	30	90	94,24	22	40	60	20	36	28	4	17
3,5	16	56	60,95	14	36,4	45,3	16	-	16,6	-	20
	20	70	74,95	22	40,5	55	15	36	18,13	4,5	17
	25	87,5	92,45	26	43,5	65	20	39	23,97	4,5	18
	30	105	109,95	30	48	70	20	43,5	30,02	4,5	19
4	16	64	69,65	15	44,3	50,3	16	-	19,7	-	25
	20	80	85,65	25	43	60	18	38	20,74	5	18
	25	100	105,65	28	45	70	20	40	28,5	5	18
	30	120	125,65	32	48	80	20	43	35,67	5	16
4,5	16	72	78,38	17,5	46,3	55,3	20	-	21,7	-	25
	20	90	96,38	28	48	65	20	42	23,41	6	18
	25	112,5	118,8	32	50	75	20	44	31,76	6	18
	30	135	141,38	35	53	90	20	47	40,82	6	17
5	16	80	87,07	18	48,9	60,3	20	-	25,1	-	25
	20	100	107,07	30	50,5	70	20	44	26,86	6,5	18,5
	25	125	132,07	34	53,5	90	20	47	36,36	6,5	18
	30	150	157,07	38	56,5	110	20	50	45,97	6,5	18

ENGRANAJES CÓNICOS
BEBL GEARS

ENGRANAJES CÓNICOS (para ejes de 90º)
Ángulo de presión 20º
Según UNI 6588
Relación 1:2

BEVEL GEARS (for shafts to 90º)
Pressure angle 20º
According to UNI 6588
Ratio 1:2

Material C 45- UNI 7847

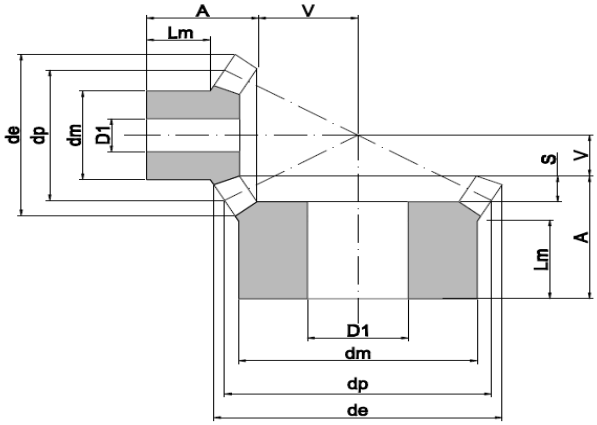

Módulo Diametral pitch	Z	dp	de	F	A	dm	D1	L	V	S	Lm
1,5	16	24	26,68	8	19,5	21	10	18	16,33	1,5	11,3
	32	48	49,34	8	20	32	12	17	7,45	3	10
2	16	32	35,57	10	23	26	10	21	22,41	2	11,9
	32	64	65,78	10	25	40	12	21	10,21	4	10
2,5	16	40	44,47	12	27,5	34	12	25	28,38	2,5	14,4
	32	80	82,23	12	25	50	15	20	12,97	5	10
3	16	48	53,36	15	28	40	15	25	33,64	3	11,6
	32	96	98,68	15	30	60	15	24	15,31	6	10
3,5	16	56	62,26	18	33,5	48	15	30	38,83	3,5	14,4
	32	112	115,12	18	31	70	20	24	17,77	7	10
4	16	64	71,15	20	36	50	15	32	44,81	4	13,4
	32	128	131,57	20	32	80	20	24	20,42	8	10
4,5	16	72	80,05	22	39,5	60	20	35	51	4,5	15,4
	32	144	148	22	36	90	20	27	23,21	9	10
5	16	80	88,94	25	50	60	20	45	56,06	5	21,1
	32	160	164,46	25	38	100	20	28	25,52	10	10

ENGRANAJES CÓNICOS
BEBL GEARS

ENGRANAJES CÓNICOS (para ejes de 90º)
Ángulo de presión 20º
Según UNI 6588
Relación 1:3

BEVEL GEARS (for shafts to 90º)
Pressure angle 20º
According to UNI 6588
Ratio 1:3

Material C 45- UNI 7847

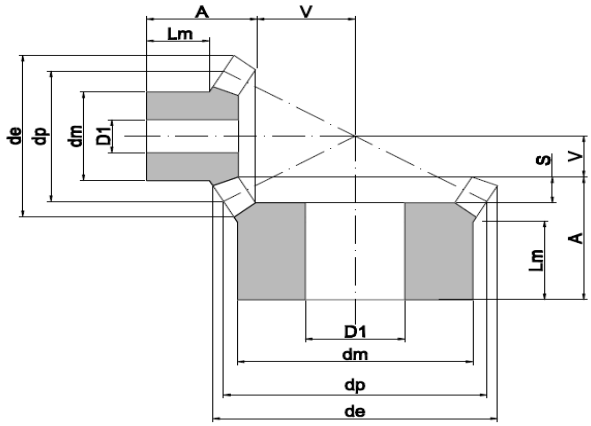

Módulo Diametral pitch	Z	dp	de	F	A	dm	D1	L	V	S	Lm
1,5	16	24	26,82	12	24	20	10	23	22,44	1	11,7
	48	72	72,95	12	20	50	12	17	7,27	3	10
2	16	32	35,8	15	28,5	26	12	27	33,26	1,5	12,4
	48	96	97,26	15	23	60	15	19	9,9	4	10
2,5	16	40	44,74	18	32	32	12	30	42,41	1,5	13
	48	120	121,58	18	26	70	20	21	12,6	5	10
3	16	48	53,69	18	32	40	15	30	54,25	2	12,1
	48	144	145,9	18	29	80	20	23	16,2	6	10
3,5	16	56	62,64	22	38	48	15	35,5	62,29	2,5	15
	48	168	170,21	22	31	90	20	24	18,48	7	10
4	16	64	71,59	25	41,5	55	20	38,5	71,23	3	15,2
	48	192	194,53	25	33	100	20	25	21,2	8	10
4,5	16	72	80,53	28	53	60	20	50	80,27	3	23,4
	48	216	218,84	28	49	100	20	40	23,93	9	18
5	16	80	89,48	35	60	60	20	57	85,61	3	22,5
	48	240	243,16	35	50	150	20	40	25,45	10	20

ENGRANAJES CÓNICOS
BEBL GEARS

ENGRANAJES CÓNICOS (para ejes de 90º)
Ángulo de presión 20º
Según UNI 6588
Relación 1:4

BEVEL GEARS (for shafts to 90º)
Pressure angle 20º
According to UNI 6588
Ratio 1:4

Material C 45- UNI 7847

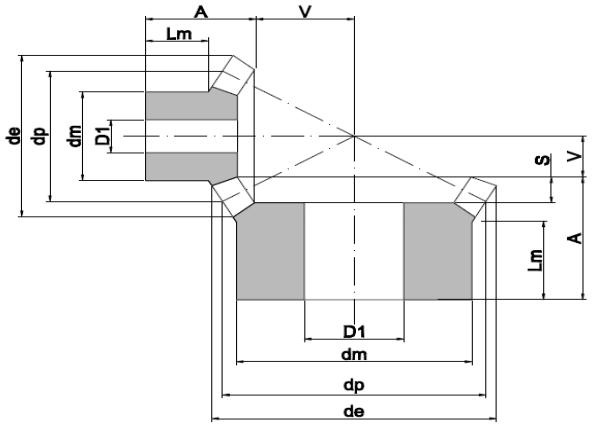

Módulo Diametral pitch	Z	dp	de	F	A	dm	D1	L	V	S	Lm
1,5	16	24	26,91	12	25	18	10	24	36,02	1	12,2
	64	96	96,73	12	22	70	15	19	8,53	3	10
2	16	32	35,88	15	24	25	12	23	49,07	1	8,2
	64	128	128,97	15	24	80	20	20	11,79	4	10
2,5	16	40	44,85	18	30,5	30	12	29	61,99	1,5	11,7
	64	160	161,21	18	29	90	20	24	13,77	5	10
3	16	48	53,82	22	34	40	15	32	74,05	2	11
	64	192	193,45	22	0,3	100	20	34	16,41	6	10
3,5	16	56	62,8	25	45	48	15	43	87,13	2	19,1
	64	224	225,7	25	50	100	20	43	19,32	7	22
4	16	64	71,76	30	50	50	20	48	98,21	2	18,5
	64	256	257,94	30	50	120	20	42	21,72	8	20
4,5	16	72	80,73	32	53	55	20	50,5	112,08	2,5	19
	64	288	290,18	32	53	130	20	44	24,83	9	23
5	16	80	89,7	35	58	60	20	55,5	125,06	2,5	20,6
	64	320	322,42	35	58	150	20	48	27,65	10	25

\\\ CORREAS TRAPECIALES
TRAPECIAL BELTS

CORREAS TRAPECIALES CLÁSICAS
TRAPECIAL CLASSICAL BELTS

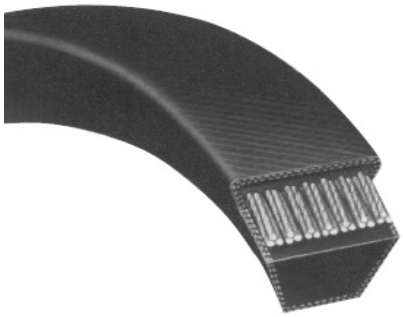

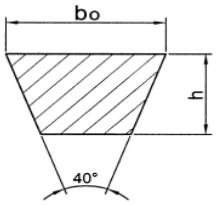

Sección Section	**Tamaño aproximado en mm [boxh]** Approximate size in mm [boxh]	**Tamaño aproximado en mm [boxh]** Approximate size in mm [boxh]
Z	10x6	10" - 240" (250mm - 6100mm)
A	13x8	15" - 480" (380mm - 12190mm)
B	17x11	19" - 560" (480mm - 14220mm)
C	22x14	31" - 560" (785mm - 14220mm)
D	22x14	70" - 560" (1780mm - 14220mm)
E	38x25	120" - 560" (3050mm - 14220mm)

Tipo Type	**Desarrollo interior** (inner length) **"Li" 10x6 [mm]**	**Tipo** Type	**Desarrollo interior** (inner length) **"Li" 13x8 [mm]**
Z 24	610	A 24	610
Z 25	635	A 26	660
Z 26	660	A 31	787
Z 27	685	A 35	889
Z 28	710	A 42	1067
Z 29,5	750	A 46	1168
Z 30,5	775	A 48	1219
Z 32	815	A 51	1295
Z 33	840	A 55	1397
Z 34	865	A 68	1727
Z 34,5	876	A 75	1905
Z 35	890	A 80	2032
Z 36	915	A 85	2159
Z 37	940	A 90	2286
Z 38	965	A 96	2438
Z 40	1016	A 99	2515
Z 42	1067	A 100	2540
Z 44	1118	A 102	2591
Z 45	1143	A 105	2667
Z 46	1170	A 112	2845
Z 48	1220	A 120	3048
Z 49	1245	A 128	3251
Z 50	1270	A 133	3378
Z 51	1295	A 155	3937
Z 52	1320	A 169	4293
Z 53	1346	A 180	4572
Z 54	1371		
Z 55	1400		
Z 57	1450		
Z 59	1500		
Z 60	1524		

CORREAS TRAPECIALES CLÁSICAS
TRAPECIAL CLASSICAL BELTS

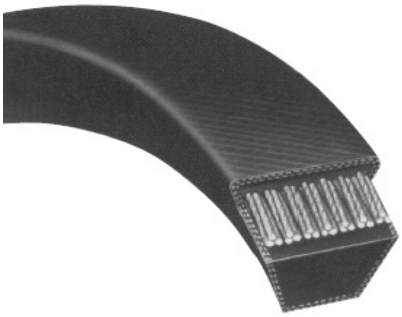

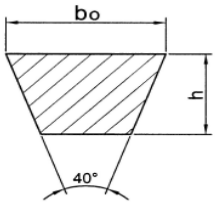

Tipo Type	**Desarrollo interior** (inner length) "Li" 17x11 [mm]	**Tipo** Type	**Desarrollo interior** (inner length) "Li" 22x14 [mm]	**Tipo** Type	**Desarrollo interior** (inner length) "Li" 32x19 [mm]	**Tipo** Type	**Desarrollo interior** (inner length) "Li" 38x25 [mm]
B 35	889	C 48	1219	D 120	3048	E 210	5334
B 38	965	C 50	1270	D 128	3251	E 240	6096
B 42	1067	C 51	1295	D 144	3658	E 270	6858
B 46	1168	C 60	1524	D 158	4013	E 300	7620
B 55	1397	C 70	1778	D 180	4572	E 360	9144
B 60	1524	C 75	1905	D 195	4953	E 390	9906
B 68	1727	C 81	2057	D 210	5334	E 420	10668
B 75	1905	C 85	2159	D 240	6096	E 480	12192
B 81	2057	C 90	2286	D 270	6858	E 560	14224
B 90	2286	C 105	2464	D 330	8382		
B 97	2464	C 112	2845	D 360	9144		
B 105	2667	C 120	3048	D 420	10668		
B 112	2845	C 128	3251	D 480	12192		
B 120	3048	C 133	3378	D 560	14224		
B 128	3251	C 144	3658				
B 130	3302	C 155	3937				
B 133	3378	C 160	4064				
B 140	3556	C 170	4318				
B 144	3658	C 173	4394				
B 158	4013	C 180	4572				
B 180	4572	C 210	5334				
B 195	4953	C 225	5715				
B 210	5334	C 270	6858				
B 270	6858	C 330	8382				
B 285	7239	C 360	9144				
B 315	8001	C 420	10668				

CORREAS TRAPECIALES DE SECCIÓN ESTRECHA
NARROW SECTION TRAPECIAL BELTS

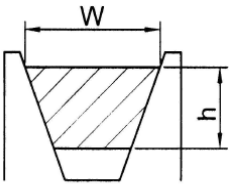

Sección Section	**W**	**h**	**Ángulo** Angle	**Rangos disponibles** Available range
SPZ	9,7	8	40º	400 - 6120mm
SPA	12,7	10	40º	750 - 6120mm
SPB	16,3	13	40º	1270-12190mm
SPC	22	18	40º	2310-12190mm

Tipo Type	**Desarrollo primitivo [mm]** Nominal pitch length [mm]	**Tipo** Type	**Desarrollo primitivo [mm]** Nominal pitch length [mm]
SPZ 512	512	SPA 757	757
SPZ 562	562	SPA 782	782
SPZ 604	604	SPA 832	832
SPZ 612	612	SPA 850	850
SPZ 630	630	SPA 882	882
SPZ 637	637	SPA 900	900
SPZ 662	662	SPA 950	950
SPZ 677	677	SPA 1000	1000
SPZ 687	687	SPA 1032	1032
SPZ 710	710	SPA 1060	1060
SPZ 912	912	SPA 1082	1082
SPZ 925	925	SPA 1107	1107
SPZ 962	962	SPA 1157	1157
SPZ 1000	1000	SPA 1232	1232
SPZ 1010	1010	SPA 1320	1320
SPZ 1047	1047	SPA 1482	1482
SPZ 1060	1060	SPA 1507	1507
SPZ 1337	1337	SPA 1632	1632
SPZ 1400	1400	SPA 1800	1800
SPZ 1562	1562	SPA 1957	1957
SPZ 1637	1637	SPA 2000	2000
SPZ 1737	1737	SPA 2282	2282
SPZ 2000	2000	SPA 2500	2500
SPZ 2240	2240	SPA 2732	2732
SPZ 2650	2650	SPA 2832	2832
SPZ 2800	2800	SPA 2932	2932
SPZ 3150	3150	SPA 3150	3150
SPZ 3350	3350	SPA 3750	3750
		SPA 4000	4000
		SPA 4250	4250
		SPA 4500	4500

CORREAS TRAPECIALES DE SECCIÓN ESTRECHA

NARROW SECTION TRAPECIAL BELTS

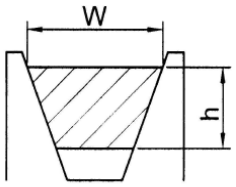

Tipo Type	**Desarrollo primitivo [mm]** Nominal pitch length [mm]	**Tipo** Type	**Desarrollo primitivo [mm]** Nominal pitch length [mm]
SPB 1270	1270	SPC 2360	2360
SPB 1320	1320	SPC 2500	2500
SPB 1400	1400	SPC 2650	2650
SPB 1500	1500	SPC 2800	2800
SPB 1600	1600	SPC 3000	3000
SPB 1700	1700	SPC 3150	3150
SPB 1800	1800	SPC 3350	3350
SPB 1900	1900	SPC 3750	3750
SPB 2000	2000	SPC 4000	4000
SPB 2120	2120	SPC 4250	4250
SPB 2240	2240	SPC 4500	4500
SPB 2360	2360	SPC 4750	4750
SPB 2500	2500	SPC 5000	5000
SPB 2650	2650	SPC 5300	5300
SPB 2800	2800	SPC 5600	5600
SPB 3000	3000	SPC 6000	6000
SPB 3150	3150	SPC 6300	6300
SPB 3350	3350	SPC 6700	6700
SPB 3550	3550	SPC 7100	7100
SPB 3750	3750	SPC 8000	8000
SPB 4000	4000	SPC 8500	8500
SPB 4250	4250	SPC 9000	9000
SPB 4500	4500	SPC 10000	10000
SPB 4750	4750	SPC 10600	10600
SPB 5000	5000	SPC 11200	11200
SPB 5300	5300	SPC 11800	11800
SPB 5600	5600		
SPB 6000	6000		
SPB 6300	6300		
SPB 6700	6700		
SPB 7100	7100		
SPB 8000	8000		

CORREAS TRAPECIALES DE SECCIÓN ESTRECHA DE ALTO RENDIMIENTO

HIGH POWER NARROW TRAPECIAL BELTS

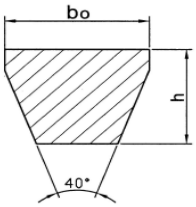

Sección Section	**bo**	**h**	**Ángulo** Angle
3 V	9	8	40º
5 V	15	13	40º
8 V	25	23	40º

Tipo Type	**Desarrollo de la correa "La" [mm]** Length of the length "La" [mm]	**Tipo** Type	**Desarrollo de la correa "La" [mm]** Length of the length "La" [mm]	**Tipo** Type	**Desarrollo de la correa "La" [mm]** Length of the length "La" [mm]
3 V 250	635	5 V 500	1270	8 V 1000	2540
3 V 265	675	5 V 530	1345	8 V 1060	2690
3 V 280	710	5 V 560	1420	8 V 1120	2845
3 V 300	760	5 V 600	1525	8 V 1180	2995
3 V 315	800	5 V 630	1600	8 V 1250	3175
3 V 335	850	5 V 670	1700	8 V 1320	3355
3 V 355	900	5 V 710	1805	8 V 1400	3555
3 V 375	955	5 V 750	1905	8 V 1500	3810
3 V 405	1015	5 V 800	2030	8 V 1600	4065
3 V 450	1080	5 V 850	2160	8 V 1700	4320
3 V 475	1145	5 V 900	2285	8 V 1800	4570
3 V 500	1205	5 V 950	2415	8 V 1900	4825
3 V 530	1270	5 V 1000	2540	8 V 2000	5080
3 V 560	1345	5 V 1060	2690	8 V 2120	5385
3 V 600	1420	5 V 1120	2845	8 V 2240	5690
3 V 630	1525	5 V 1180	2995	8 V 2360	5995
3 V 670	1600	5 V 1250	3175	8 V 2500	6350
3 V 710	1700	5 V 1320	3355	8 V 2650	6730
3 V 750	1805	5 V 1400	3555	8 V 2800	7110
3 V 800	2030	5 V 1500	3810	8 V 3000	7620
3 V 850	2160	5 V 1600	4065	8 V 3150	8000
3 V 900	2285	5 V 1700	4320	8 V 3350	8515
3 V 950	2415	5 V 1800	4570	8 V 3550	9015
3 V 1000	2540	5 V 1900	4825	8 V 3750	9550
3 V 1060	2690	5 V 2000	5080	8 V 4000	10160
3 V 1120	2845	5 V 2120	5385	8 V 4250	10800
3 V 1180	2995	5 V 2240	5690	8 V 4500	11430
3 V 1250	3175	5 V 2360	5995	8 V 4750	12050
3 V 1320	3355	5 V 2500	6350	8 V 5000	12700
3 V 1400	3555	5 V 2650	6730		
		5 V 2800	7110		
		5 V 3000	7620		
		5 V 3150	8000		
		5 V 3350	8515		
		3 V 3550	9015		

"SIEMPRE EN MOVIMIENTO"
since 1948

CAUSER

P.I. Lezama-Leguizamón
c/ Zuberoa 1, 2º dcha
48450 Etxebarri - BIZKAIA

Tel. (+34) 94 426 95 66
Tax. (+34) 94 440 93 31
roller@roller.es

www.roller.es

DISTRIBUIDOR AUTORIZADO
AUTHORIZED DISTRIBUTOR:

CERTIFICACIÓN DEL SISTEMA DE CALIDAD
DNV·GL
ISO 9001