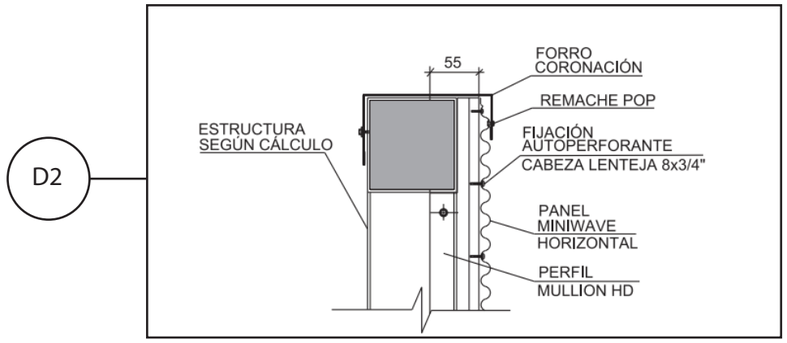

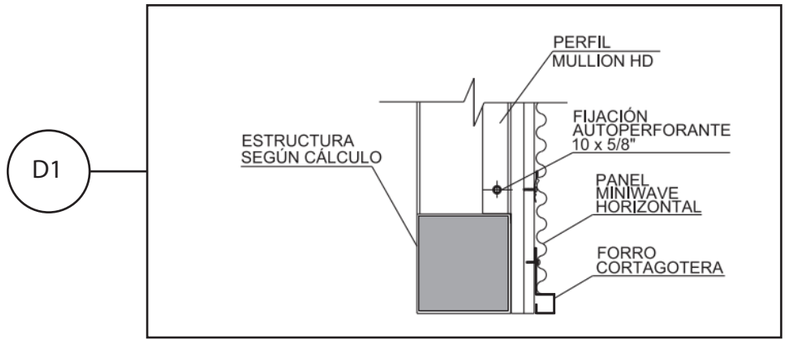

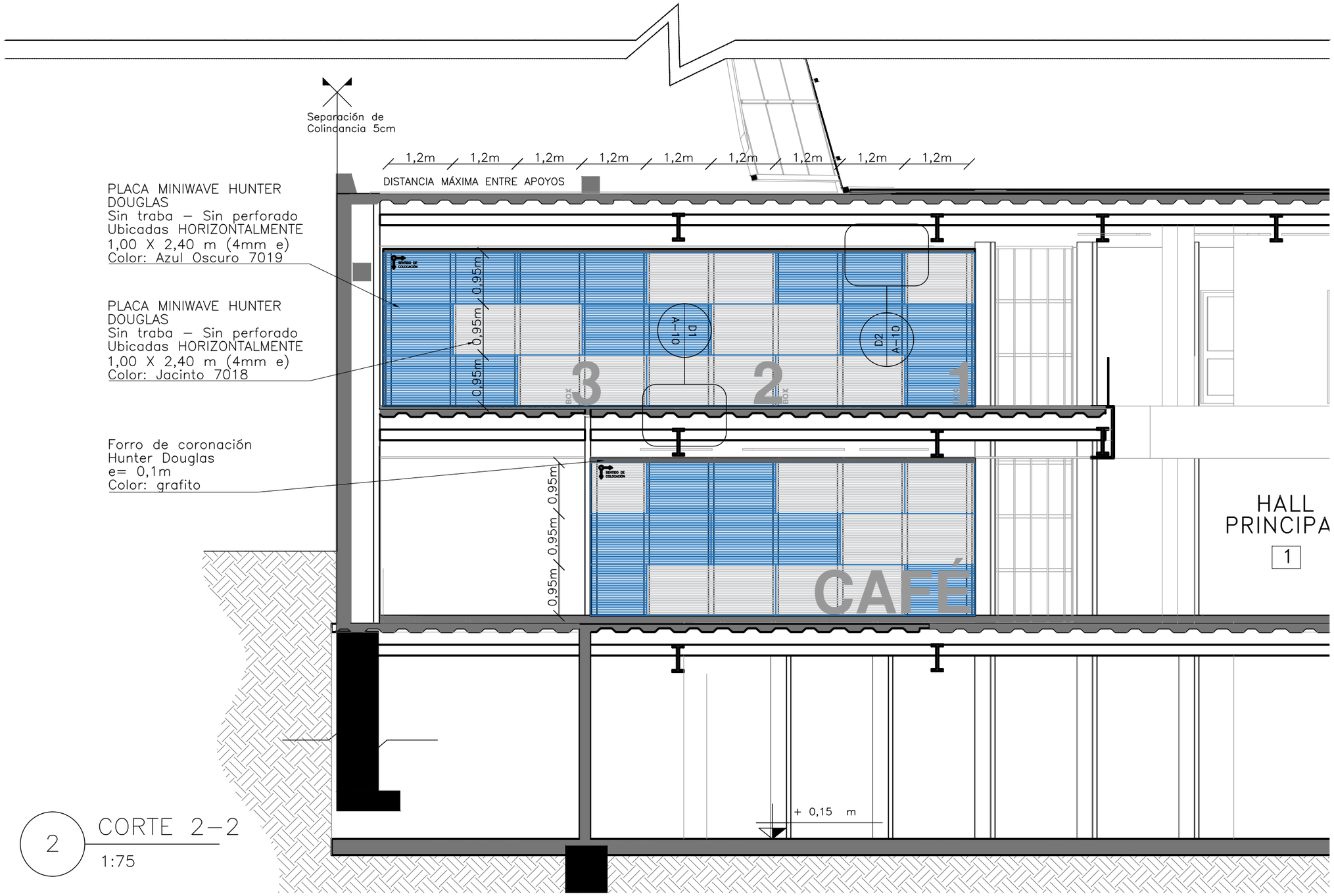

2 CORTE 2–2
1:75

P|E

FACULTAD DE INGENIERÍA

DESCRIPCION

PLANO DE UBICACIÓN:

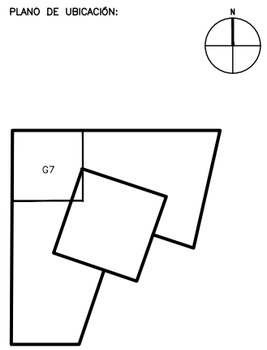

CORTE DE:
VISTA-MINIWAVE-HUNTERD

GRUPO: 7
DIBUJO: RACHID SAR–SAR
ESCALA: 1.75
FECHA: 17/09/18
ARCHIVO CAD
PE-ADMIN-A-MINIWAVE-SARSAR

PLANO Nro. 03