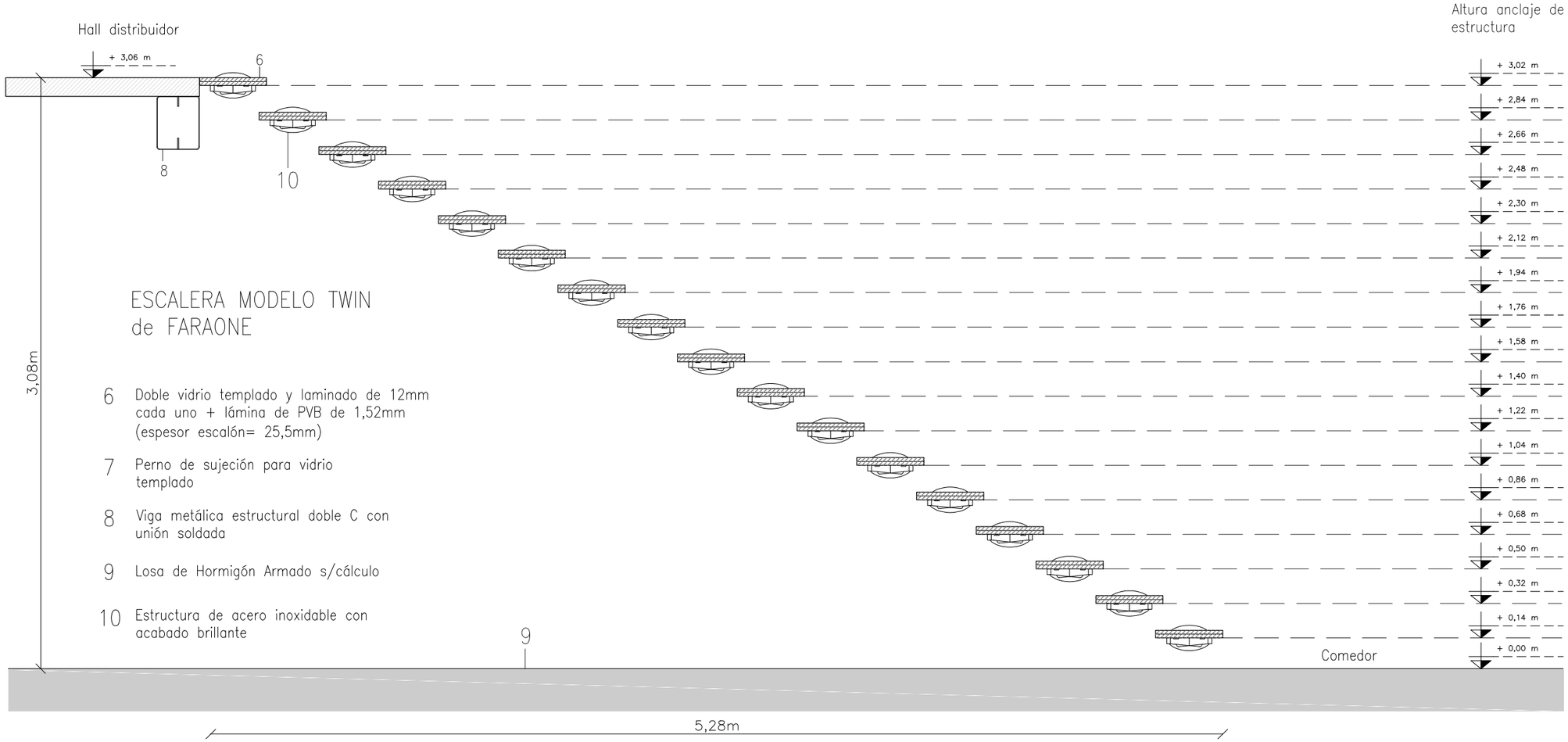

ESCALERA MODELO TWIN de FARAONE

6 Doble vidrio templado y laminado de 12mm cada uno + lámina de PVB de 1,52mm (espesor escalón= 25,5mm)

7 Perno de sujeción para vidrio templado

8 Viga metálica estructural doble C con unión soldada

9 Losa de Hormigón Armado s/cálculo

10 Estructura de acero inoxidable con acabado brillante

CORTE A–A
Esc 1:25

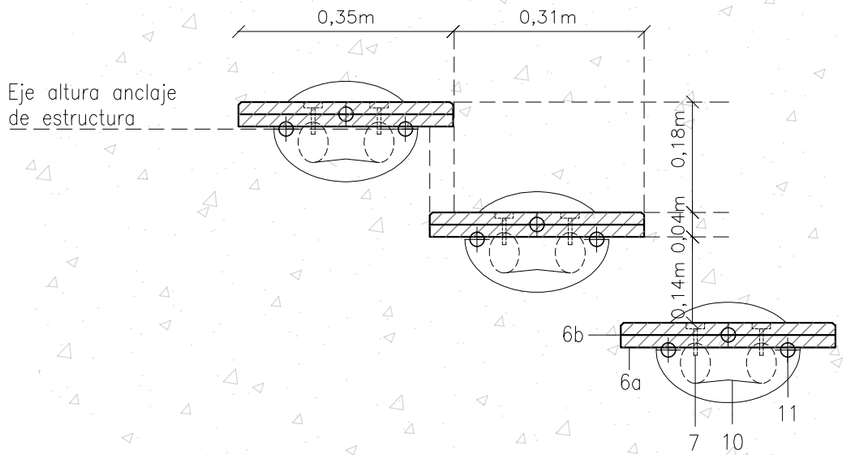

6 Doble vidrio templado y laminado de 12mm cada uno + lámina de PVB de 1,52mm (espesor escalón= 25,5mm)

6a Vidrio templado y laminado 12mm

6b Lámina PVB 1,52mm

7 Perno de sujeción para vidrio templado

10 Estructura de acero inoxidable con acabado brillante

11 Anclaje de sujeción expansivo a muro de hormigón armado

DETALLE ESCALONES
Esc 1:10

P|E

UNCUYO UNIVERSIDAD NACIONAL DE CUYO

FACULTAD DE INGENIERÍA

DESCRIPCION

PLANO DE UBICACIÓN:

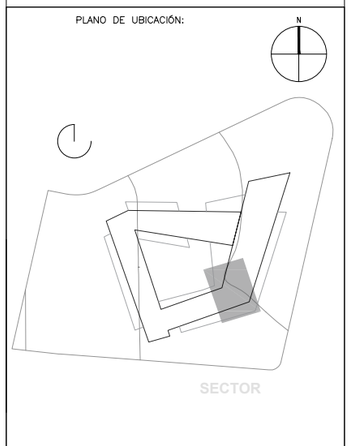

PLANO DE:
ESCALERA

GRUPO: 6

DIBUJO: Almada – Cecco – Otta

ESCALA: 1:25

FECHA: 26/10/17

ARCHIVO CAD
MAM-ARQ-DETALLE - G6-ESCALERAS Y ASCENSORES

PLANO Nro. 03