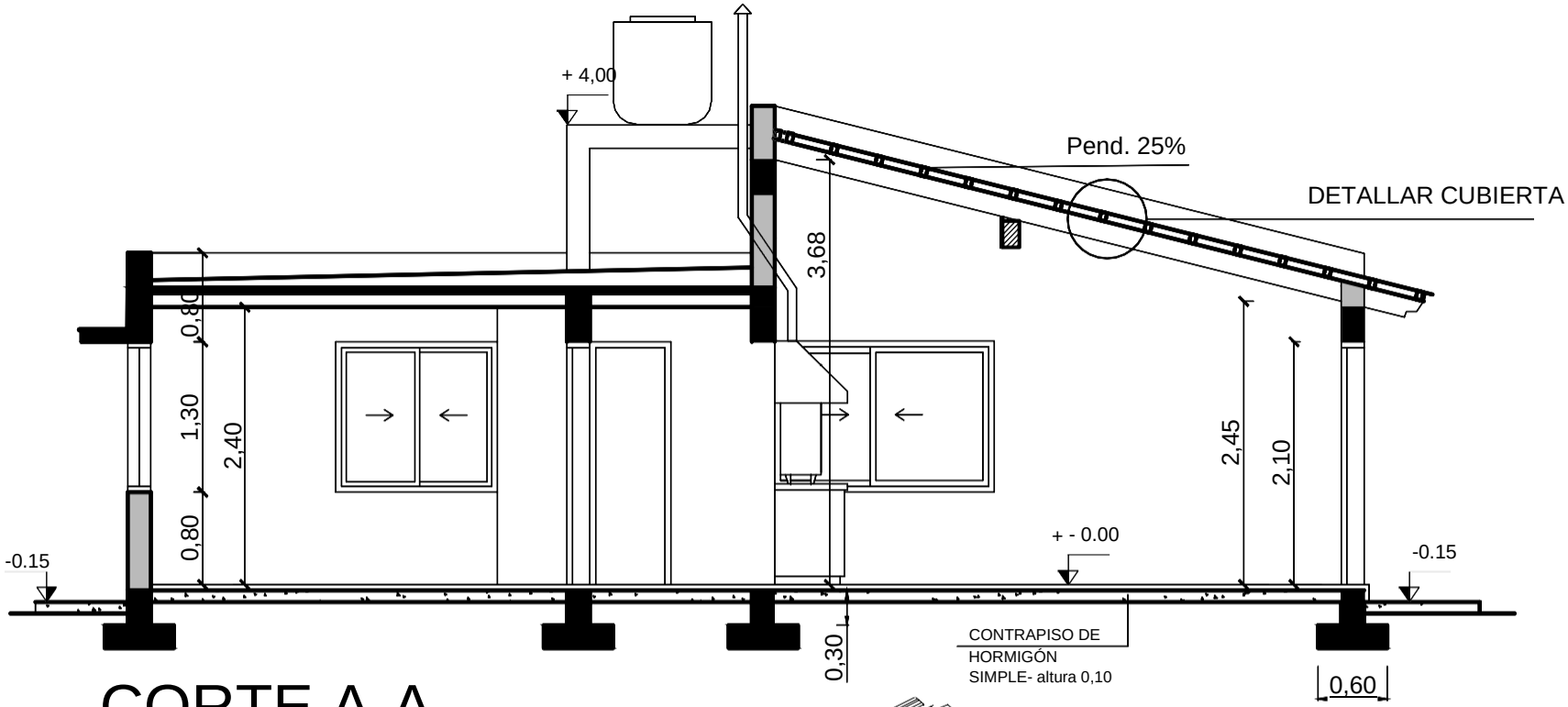

CORTE A-A

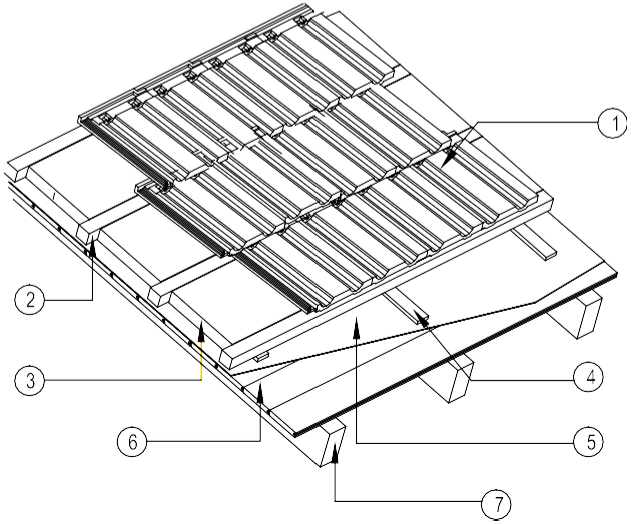

DETALLE CUBIERTA

1. TEJA FRANCESA
2. ALFAJIA 2"x 2" 1 CARA CEPILLADA
3. AISLACION TERMICA LANA DE VIDRIO 2"
4. BOTA-AGUA 1/2"x 1 I/2"
5. RUBEROID
6. MACHIMBRE DE PINO 1/2"
7. CORREA MACIZAS S/CALCULO CON PUNTERA AMERICANA